Oty srl 30030 Peseggia di Scorzè Venezia - Italy - via Spangaro 8/a tel +39(0)41 5830520 www.otylight.com / e-mail: info@otylight.com
Oty srl 30030 Peseggia di Scorzè Venezia - Italy - via Spangaro 8/a tel +39(0)41 5830499 - Fax +39(0)41 5830499

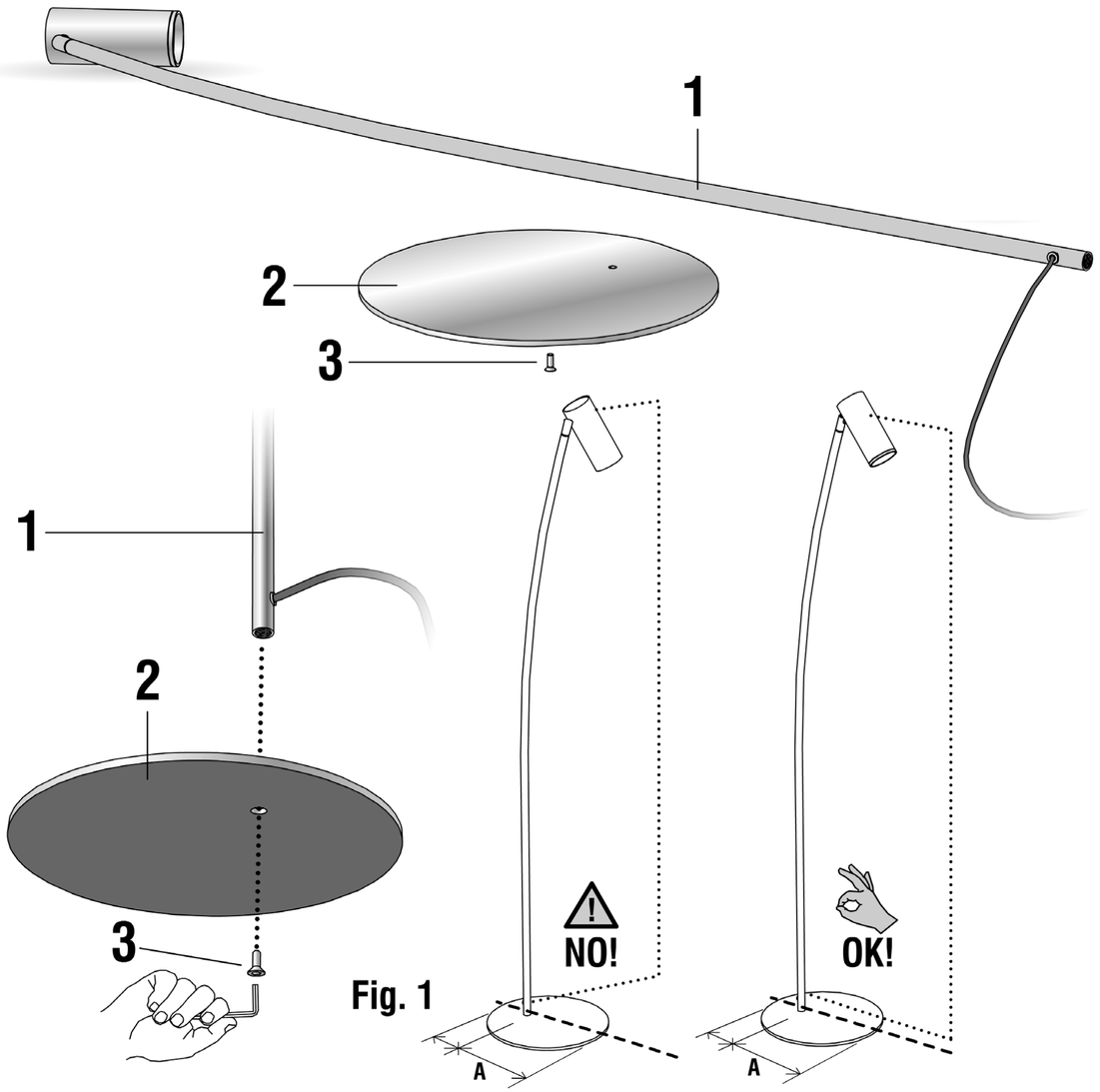

Fig. 1

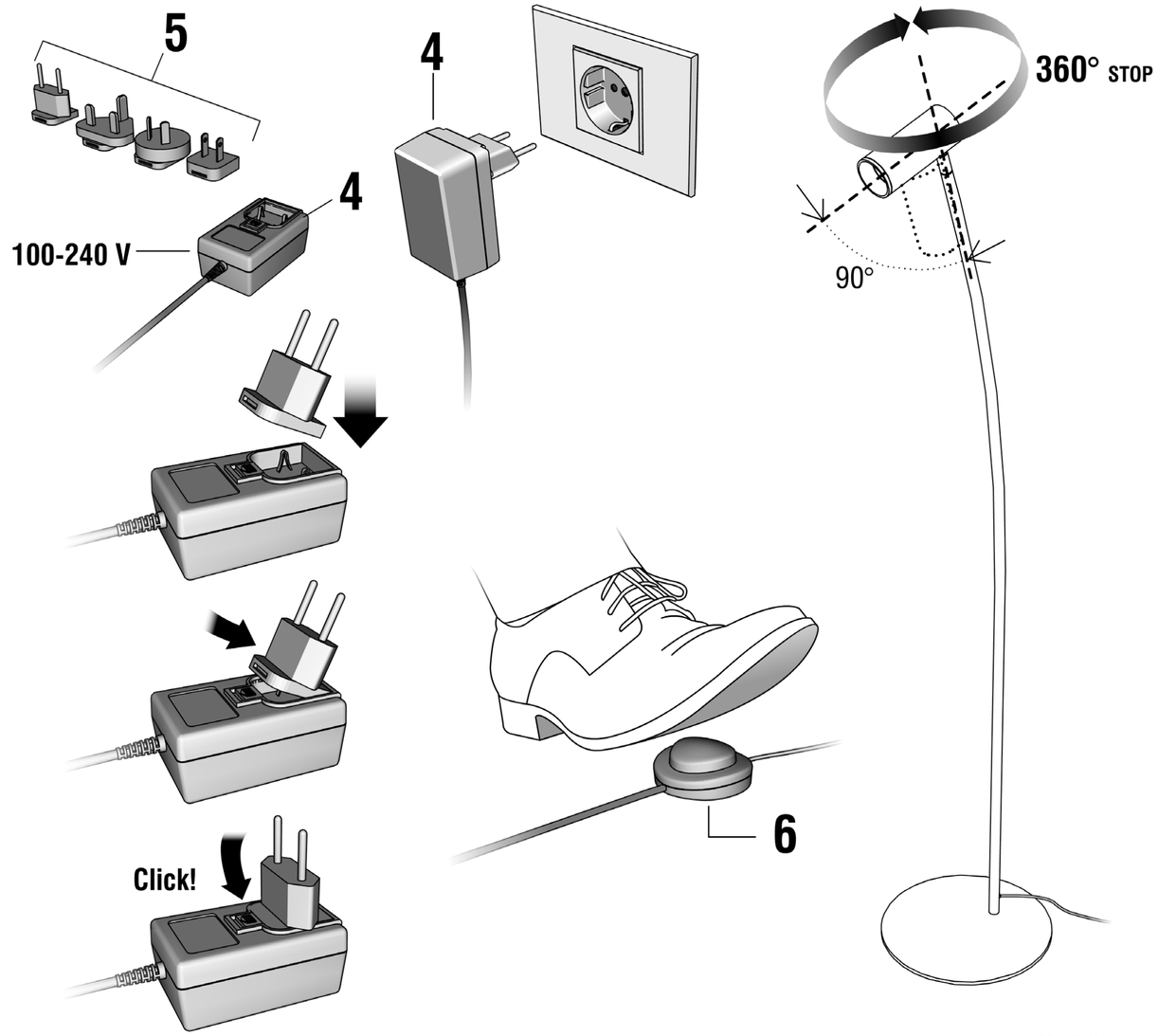

PF1.3XX.XX_4L

Dopo aver tolto dall'imballo la lampada **1**, la base **2** e la vite **3**, eseguire il montaggio come da **fig. 1**.

Predisporre l'alimentatore **4** con l'inserto spina compatibile **5** al sistema elettrico del proprio paese e inserirlo seguendo le fasi descritte in figura.

Inserire l'alimentare **4** nella presa di alimentazione.

Effettuare l'accensione della lampada premendo l'apposito pulsante **6**.

La sequenza di accensione prevede:
ON - Accensione della lampada con un tocco sul pulsante **6**;
Dimmerazione – A lampada accesa tenendo premuto il pulsante **6** è possibile dimmerare la luminosità;
OFF - Per spegnere la lampada premere il pulsante (la luminosità regolata verrà memorizzata per l'accensione successiva);
Luce di cortesia - Per accendere la lampada con luce di cortesia a lampada spenta premere per due secondi circa il pulsante **6**.

Orientare la lampada secondo esigenza.

Once removed from the packaging the lamp **1**, the base **2** and the two screws **3**, make the assembling as described in **Fig.1**.

Prepare the ballast **4** with the plug compatible **5** to the electrical system of your country and insert it following the phases described in the figure.

Put the ballast **4** in the socket.

Switch on the lamp pushing button **6**.

The switching on sequence is the following:
ON - Switch on the lamp with one touch on button **6**;
Dimmability - When the lamp is switched on, keep pushing button **6** to dimmer the light;
OFF - To switch off the lamp, push the button (the regulated light brightness will be memorized for the next switch on);
Night Light – To switch on the lamp with night light function, when the lamp is switched off, push button **6** for nearly two seconds.

Finally adjust the lamp as required.

Lampe **1**, Basis **2** und die zwei Schrauben **3** aus der Verpackung nehmen und die Montage machen, wie in **Fig.1** gezeigt.

Das Vorschaltgerät **4** mit dem Stecker **5** (kompatibel mit dem elektrischen System eures Landes) vorbereiten und ihn stecken, wie in der Figur gezeigt.

Vorschaltgerät **4** in der Steckdose einstecken.

Auf den Knopf **6** drücken, um die Lampe einzuschalten.

Die Einschaltungsfolge ist:
ON - Einschaltung des Lichts mit einem Druck auf den Knopf **6**;
Dimmbarkeit - Mit eingeschalteter Leuchte den Knopf **6** gedrückt halten, um das Licht zu regulieren;
OFF - Um die Leuchte auszuschalten, auf den Knopf drücken (die bestimmte Lichtregulierung wird für nächster Einschaltung gespeichert);
Nachtlicht - Um die Lampe mit Nachtlicht-Funktion einzuschalten, mit abgeschalteter Leuchte auf den Knopf **6** für zirka zwei Sekunden drücken.

Endlich die Leuchte nach Bedarf ausrichten.

Después de haber sacado la lámpara **1** del embalaje, la base **2** y los dos tornillos **3**, efectuar la instalación según la **figura 1**.

Preparar el alimentador **4** con una clavija **5** compatible al sistema eléctrico de su país y insertarlo según las fases de la figura.

Insertar el alimentador **4** en la toma de corriente.

Efectuar el encendido de la lámpara pulsando el botón **6**.

La secuencia de encendido preve:
ON - Encendido de la lámpara con un toque sobre el botón **6**;
Dimmer - Con lámpara encendida, manteniendo pulsado el botón **6** es posible regular la intensidad de luz;
OFF – Para apagar la lámpara pulsar el botón (la luminosidad regulada se almacenará para el encendido siguiente);
Luz de cortesia – Para encender la lámpara con la luz de cortesia, con lámpara apagada pulsar el botón **6** aproximadamente para dos segundos .

Ajustar la lámpara según necesidad.