POP HOST 32

H32W.12L.XX	K°	lm	Watt	lm/W	CRI	BASE	IP
	2700	470	4	117	80	E27	20

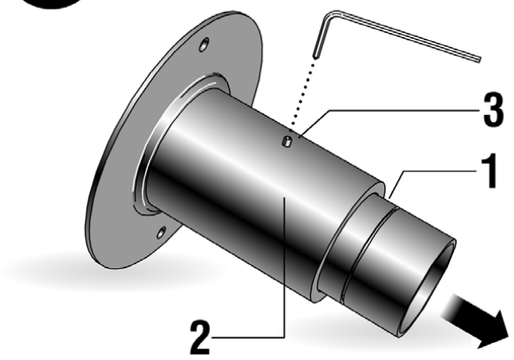

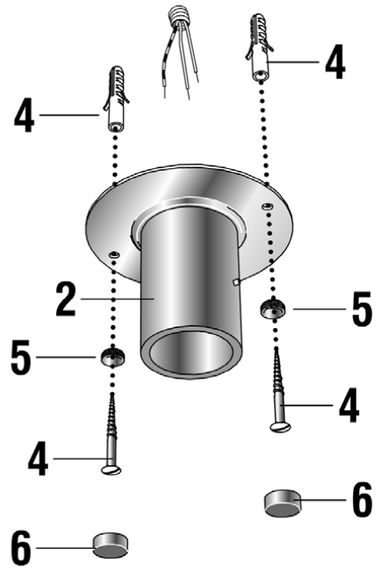

Effettuare il montaggio in due operatori
To install the lamp two workers are needed

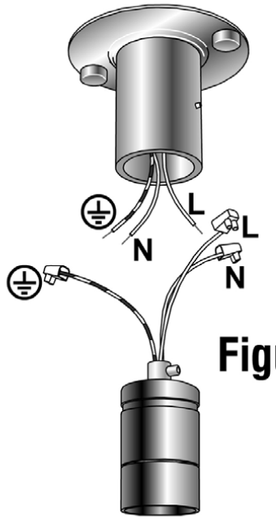

Figura A

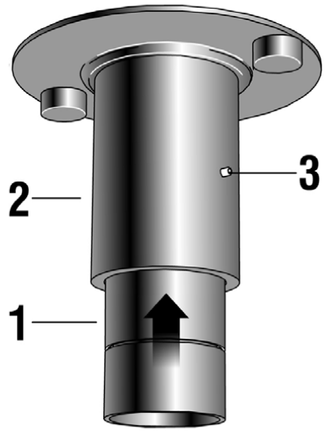

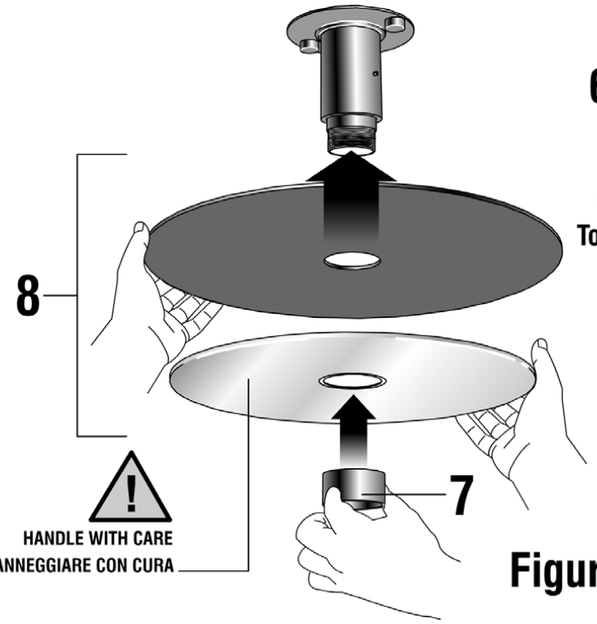

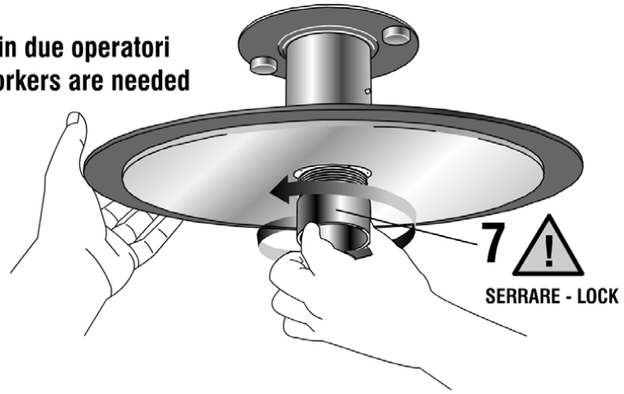

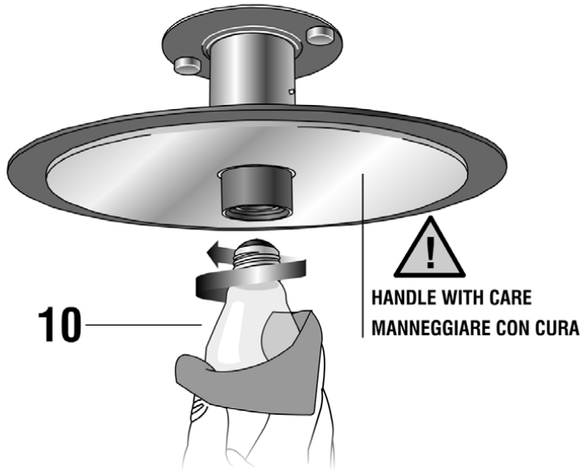

Figura B

Pop Host 32_PL_H32W12L_4L_new

Estrarre il portalampada **1** dal supporto **2** svitando la vite a grano **3**.

Fissare a soffitto o a parete il supporto **2** tramite viti e tasselli **4**. Infine coprire le teste delle viti **4**, dotate di boccole **5**, con i tappi **6**.

Effettuare i collegamenti come da **Fig. A**.

Infilare il portalampada **1** nel supporto **2** quindi fissarlo riavvitando la vite a grano **3**.

Svitare la ghiera **7** del portalampada **1**.

Comporre la lampada come descritto in **Fig. B** fissando i piatti **8** al corpo portalampade, riavvitando la ghiera **7**.
Effettuare questa operazione in due persone.

Usare il panno in dotazione per avvitare la lampadina **10** e parti in ottone.

Remove the lamp holder **1** from the base **2** unscrewing screw **3**.

Fix base **2** to ceiling or wall using screws and dowels **4**.

Finally put cap covers **6** on screw heads **4** with bushings **5**.

Make the connections as showed in **Fig. A**.

Put the lamp holder **1** in base **2** and fix it screwing again screw **3**.

Unscrew the ring nut **7** of the lamp holder **1**.

Assemble the lamp as showed in **Fig. B** fixing plates **8** to the lamp holder body, screwing again the ring nut **7**.
To make this operation two workers are needed.

Use the given rag to handle the light bulb **10** and the brass parts.

Schraube **3** abschrauben, um die Fassung **1** von der Stütze **2** zu beseitigen.

Die Stütze **2** mit Schrauben und Dübeln **4** an der Decke oder an der Wand befestigen.

Endlich die Schraubenköpfe **4**, die Gewindebuchsen **5** haben, mit Schraubenabdeckungen **6** zudecken.

Die elektrischen Verbindungen ausführen (wie im Anschlussplan gezeigt, **Bild. A**).

Die Fassung **1** in die Stütze **2** stellen und Schrauben **3** anschrauben, um sie zu befestigen.

Die Nutmutter **7** der Fassung **1** abschrauben.

Die Leuchte zusammenbauen, wie im **Bild. B** gezeigt: die Platten **8** an dem Fassungskörper befestigen und die Nutmutter **7** nochmals anschrauben.
Um diese Operation zu machen, muss man zu zwei sein.

Der gegebene Lappen benutzen, um das Leuchtmittel **10** und die Elemente aus Messing zu handhaben..

Quitar el portalámpara **1** del soporte **2** desatornillando el tornillo **3**.

Fijar el soporte **2** al techo o a la pared con tornillos y tacos **4**.

Por fin colocar las tapas **6** de los tornillos **4** con los casquillos roscados **5**.

Efectuar la conexión eléctrica según la **figura A**.

Poner el portalámpara **1** en el soporte **2** y fijarlo atornillando el tornillo **3**.

Desatornillar la guia **7** del portalámpara **1**.

Seguir la secuencia representada en la **figura B** para montar la lámpara: fijar los discos **8** al cuerpo portalámpara, atornillando la guia **7**.
Realizar la operación en dos personas.

Usar el trapo suministrado para manipular la bombilla **10** y los elementos en latón.

Oty srl 30030 Peseggia di Scorzè Venezia - Italy - via Spangaro 8/a tel +39(0)41 5830499 - Fax +39(0)41 5830520 www.otylight.com / e-mail: info@otylight.com