MoMa 40-60 W-P | M40X.12L.XX M60X.12L.XX

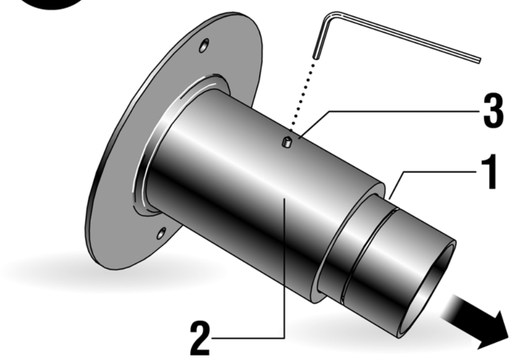

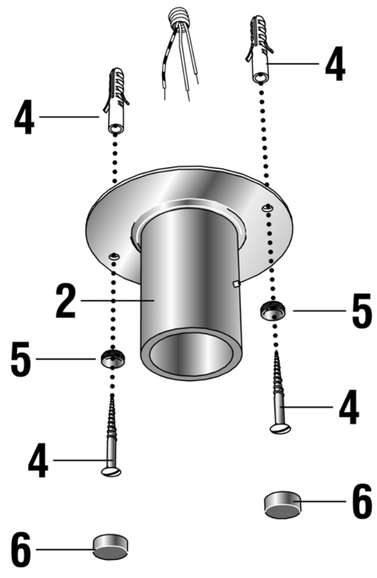

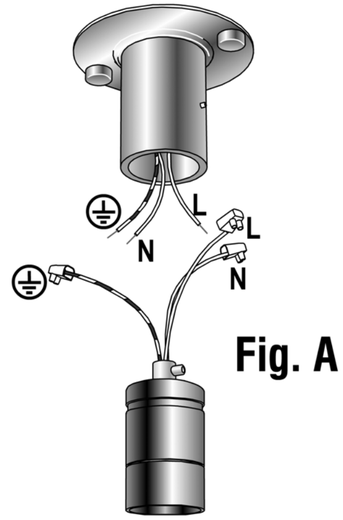

Fig. A

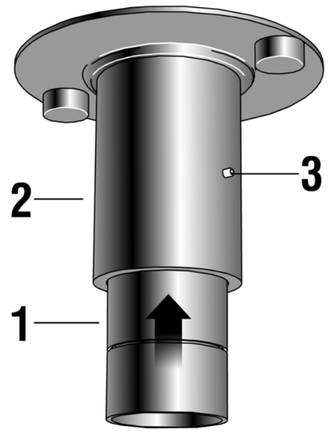

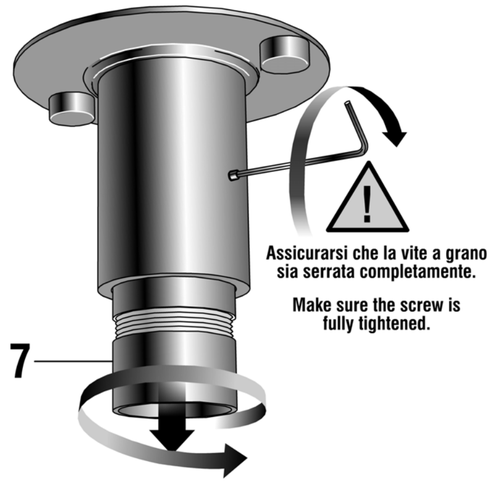

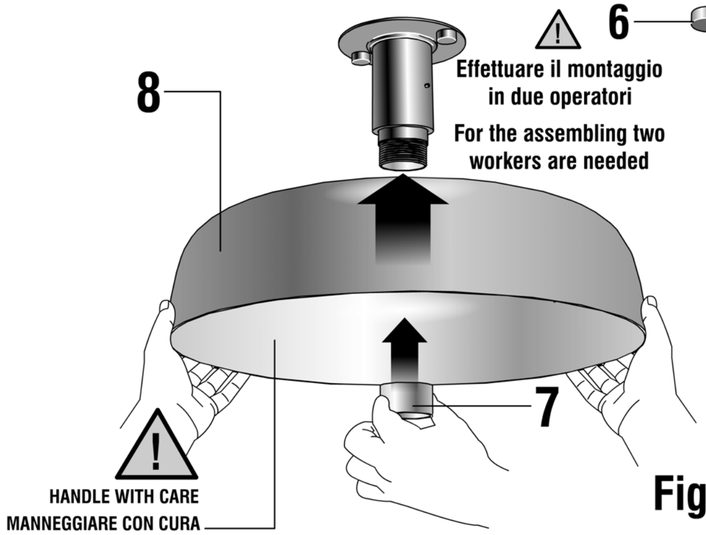

Fig. B

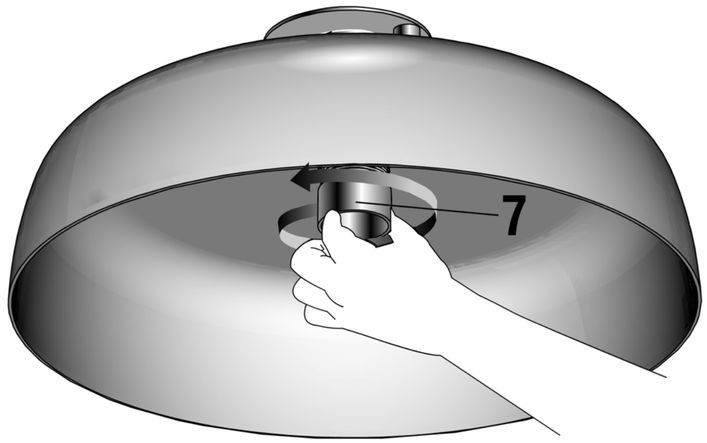

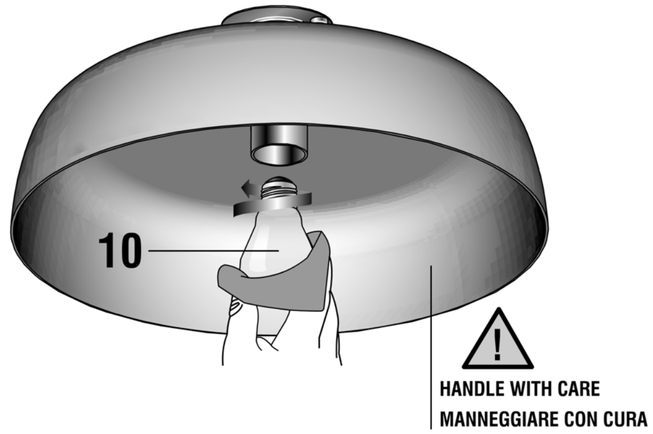

MOMA40-60_PL_M4-6WH12L_4L

Estrarre il portalampada **1** dal supporto **2** svitando la vite a grano **3**.

Fissare a soffitto o a parete il supporto **2** tramite viti e tasselli **4**. Infine coprire le teste delle viti **4**, dotate di boccole **5**, con i tappi **6**.

Effettuare i collegamenti come da **Fig. A**.

Infilare il portalampada **1** nel supporto **2** quindi fissarlo riavvitando la vite a grano **3**.

Svitare la ghiera **7** del portalampada **1**.

Comporre la lampada come descritto in **Fig. B** fissando l'elemento **8** al corpo portalampade, riavvitando la ghiera **7**. **Effettuare questa operazione in due persone.**

Usare il panno in dotazione per avvitare la lampadina **10.**

Remove the lamp holder **1** from the base **2** unscrewing screw **3**.

Fix base **2** to ceiling or wall using screws and dowels **4**.
Finally put cap covers **6** on screw heads **4** with bushings **5**.

Make the connections as showed in **Fig. A**.

Put the lamp holder **1** in base **2** and fix it screwing again screw **3**.

Unscrew the ring nut **7** of the lamp holder **1**.

Assemble the lamp as showed in **Fig. B** fixing element **8** to the lamp holder body, screwing again the ring nut **7**. **To make this operation two workers are needed**.

Use the given rag to handle the light bulb **10** and the brass parts.

Schraube **3** abschrauben, um die Fassung **1** von der Stütze **2** zu beseitigen.

Die Stütze **2** mit Schrauben und Dübeln **4** an der Decke oder an der Wand befestigen. Endlich die Schraubenköpfe **4**, die Gewindebuchsen **5** haben, mit Schraubenabdeckungen **6** zudecken.

Die elektrischen Verbindungen ausführen (wie im Anschlussplan gezeigt, **Bild. A**).

Die Fassung **1** in die Stütze **2** stellen und Schrauben **3** anschrauben, um sie zu befestigen.

Die Nutmutter **7** der Fassung **1** abschrauben.

Die Leuchte zusammenbauen, wie im **Bild. B** gezeigt: Element **8** an dem Fassungskörper befestigen und die Nutmutter **7** nochmals anschrauben. **Um diese Operation zu machen, muss man zu zwei sein**.

Der gegebene Lappen benutzen, um das Leuchtmittel **10** und die Elemente aus Messing zu handhaben.

Quitar el portalámpara **1** del soporte **2** desatornillando el tornillo **3**.

Fijar el soporte **2** al techo o a la pared con tornillos y tacos **4**.
Por fin colocar las tapas **6** de los tornillos **4** con los casquillos roscados **5**.

Efectuar la conexión eléctrica según la **figura A**.
Poner el portalámpara **1** en el soporte **2** y fijarlo enroscando el tornillo **3**.

Desatornillar la guia **7** del portalámpara **1**.

Seguir la secuencia representada en la **figura B** para montar la lámpara: fijar el elemento **8** al cuerpo portalámpara, atornillando la guia **7**. **Realizar la operación en dos personas**.

Usar el trapo suministrado para enroscar la bombilla **10**.

Oty srl 30030 Peseggia di Scorzè Venezia - Italy - via Spangaro 8/a tel +39(0)41 5830520 www.otylight.com / e-mail: info@otylight.com - Fax +39(0)41 5830499