# POP P05 | P05.2XS.XX P05.3XX.XX

Oty srl 30030 Peseggia di Scorzè Venezia - Italy - via Spangaro 8/a tel +39(0)41 5830499 - Fax +39(0)41 5830520 www.otylight.com / e-mail: info@otylight.com

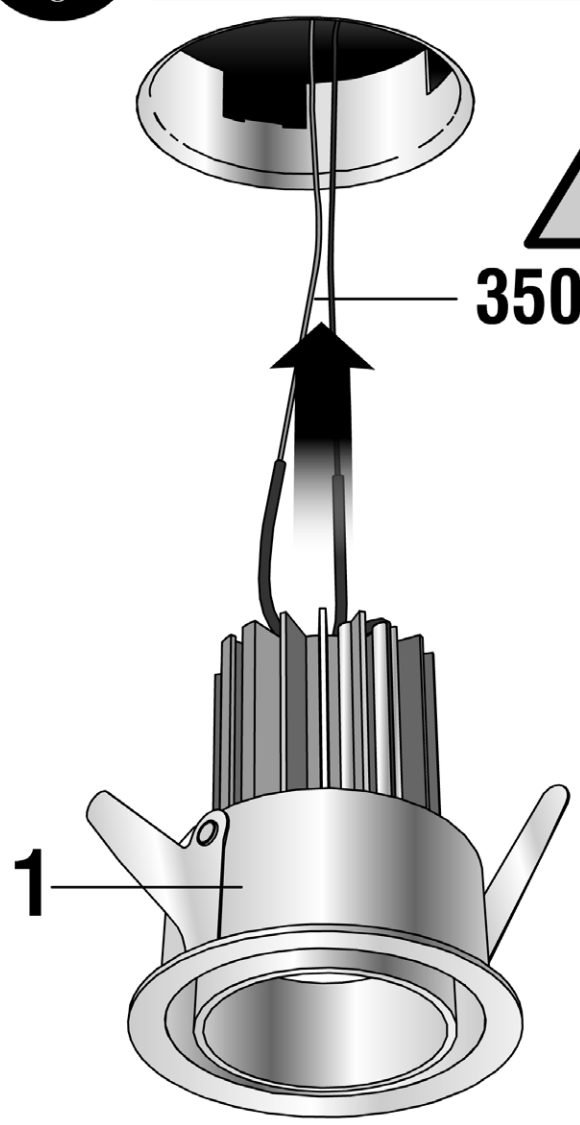


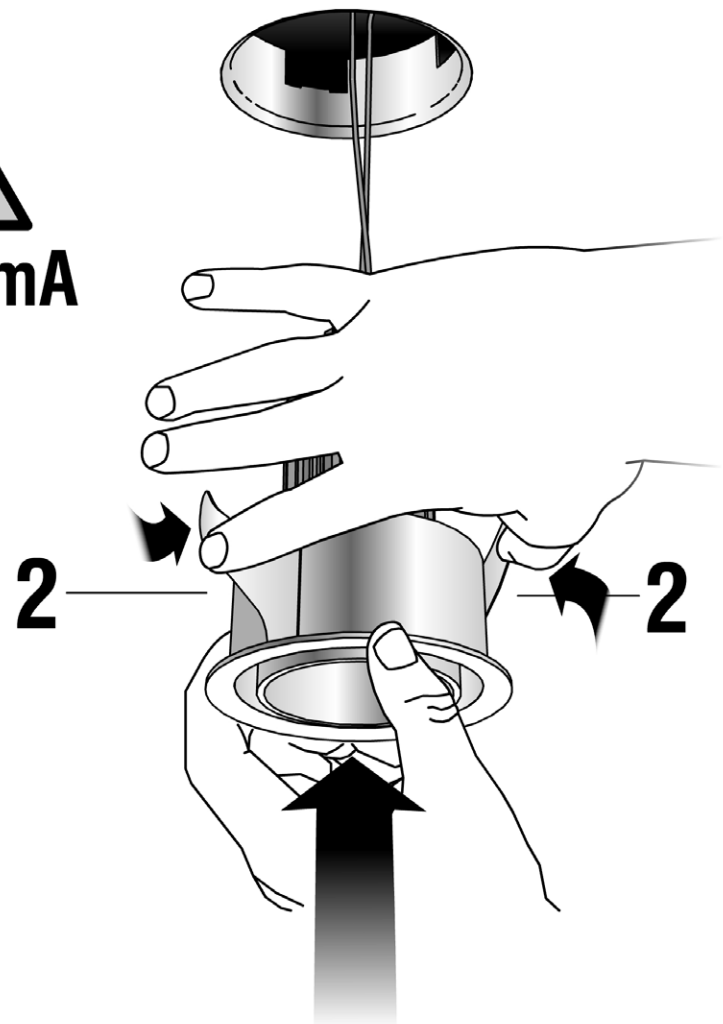


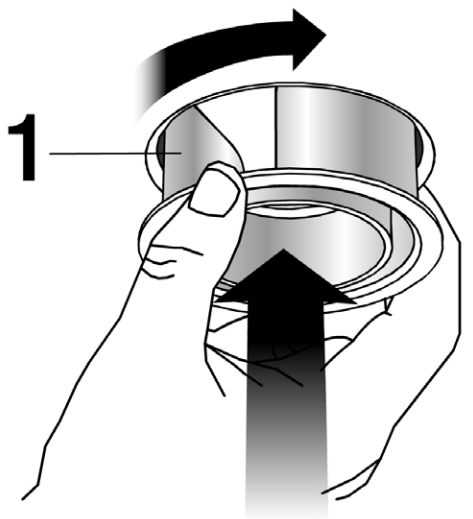


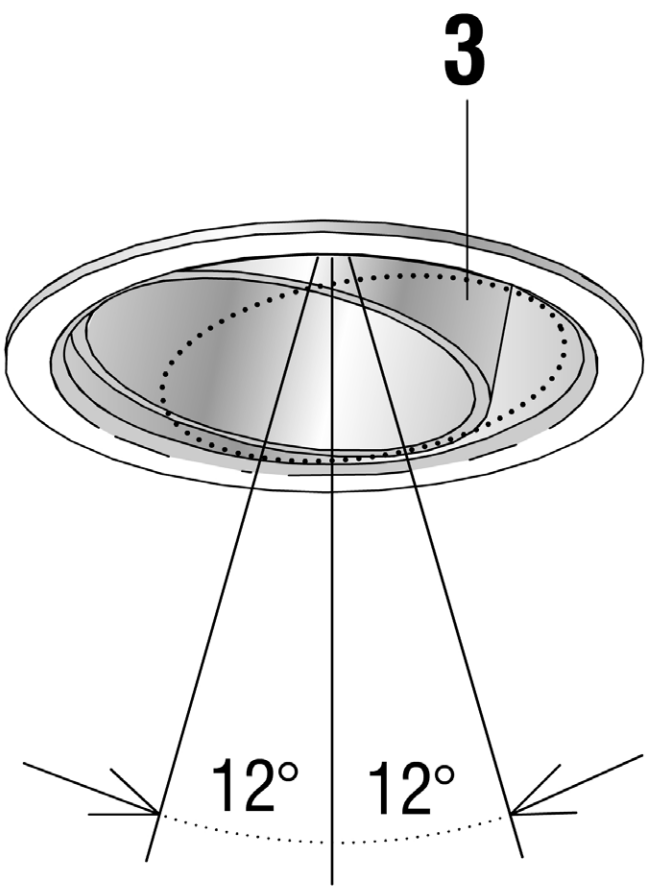


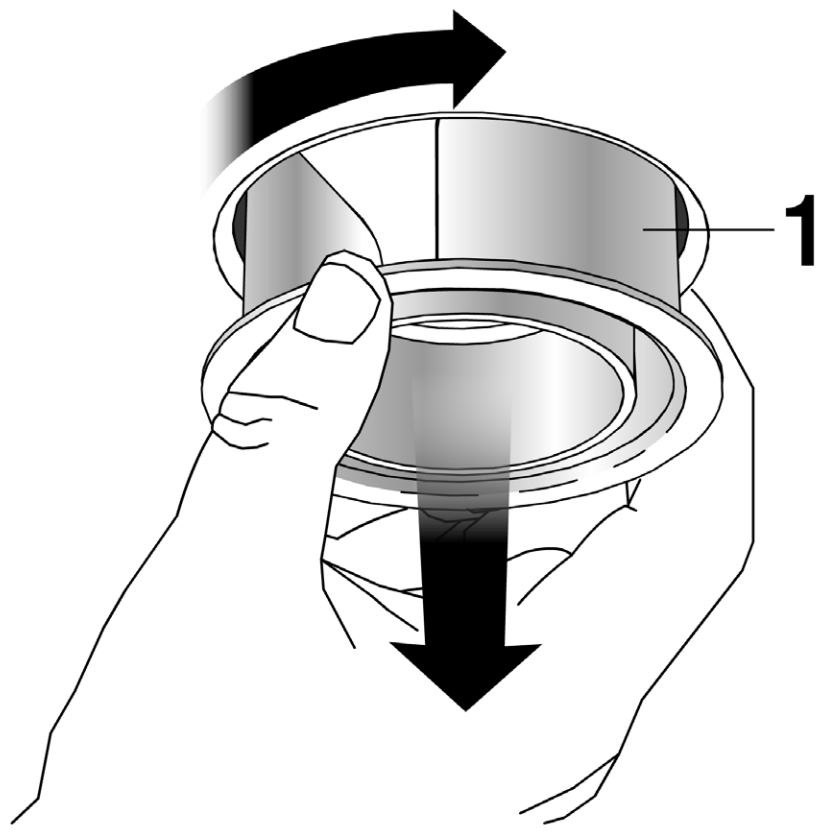


P05.3XX.XX_4L_F

Collegare la lampada come da schema posto sul retro della scheda.

Inserire l'elemento **1** nella predisposizione a soffitto agendo sulle molle laterali **2**.

Ruotare l'elemento **1 IN SENSO ORARIO** fino al completo inserimento.

Inclinare l'elemento **3** secondo esigenza.

Per sostituire la lampadina LED **4** estrarre l'elemento **1** dalla predisposizione a soffitto ruotando sempre **IN SENSO ORARIO.**

Make the wiring of the lamp as described at the back page.

Put element **1** into the already prepared housing in the ceiling pressing the side springs **2**.

Rotate element **1 clockwise** until the full insertion.

Incline element **3** as required.

To replace the LED light bulb **4**, remove element **1** from the housing in the ceiling always rotating **clockwise.**

Die Angaben in der Rückseite lesen, um die Verdrahtung der Leuchte zu machen.

Auf die seitlichen Federn **2** drücken, um Element **1** in dem schon vorbereiteten Gehäuse in der Decke einzubauen.

Element **1** im **Uhrzeigersinn** bis zum vollen Einbau drehen.

Genügend den Ansprüchen Element **3** beugen.

Um das LED Leuchtmittel **4** zu ersetzen, Element **1** vom Gehäuse in der Decke immer im **Uhrzeigersinn** bis Abziehen drehen.

Para la connexion de la lámpara observar las instrucciones en la parte de atrás.

Introducir el elemento **1** en el cajetín previamente instalado en el techo presionando los muelles laterales **2**.

Girar el elemento **1** en **sentido horario** hasta su completa inserción.

Inclinar el elemento **3** según la necesidad.

Para sustituir el LED **4** extraer el elemento **1** desde el techo girando siempre en **sentido horario.**

# Schema collegamento LED

LED wiring scheme  LED Verdrahtung Schema  Esquema para la conexión LED

**Driver ON - OFF**

converter 350 mA

KIT.350.1L

MIN 1  MAX 1

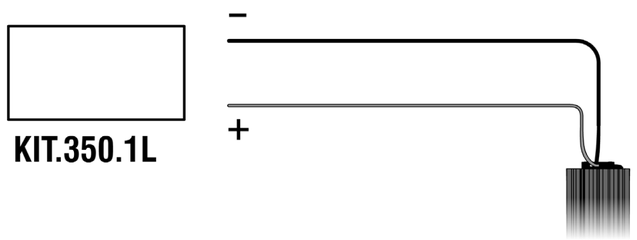


**Driver ON - OFF**

converter 350 mA

KIT.350.25

MIN 2  MAX 2

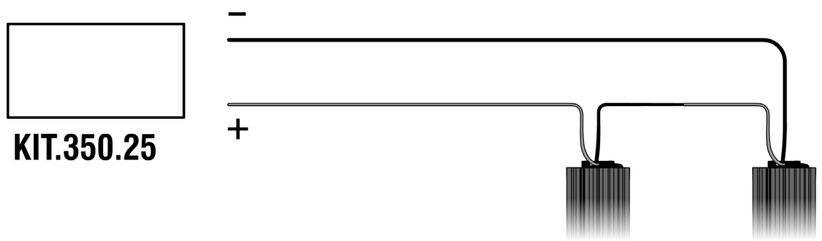


**Dimmable driver**

DALI PUSH 1...10V

converter 350 mA

KIT.351.40

MIN 1  MAX 3

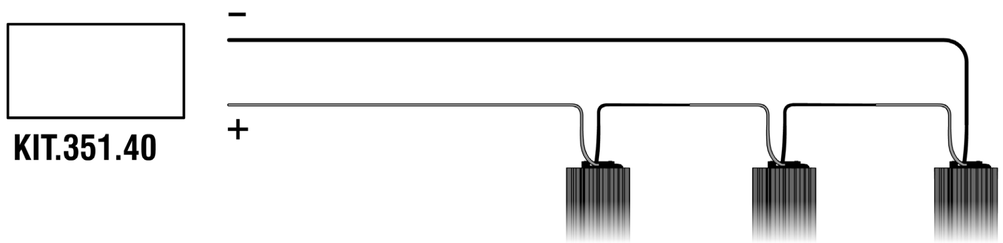


**Dimmable driver**

DALI

converter 350 mA

KIT.352.15

MIN 1  MAX 1

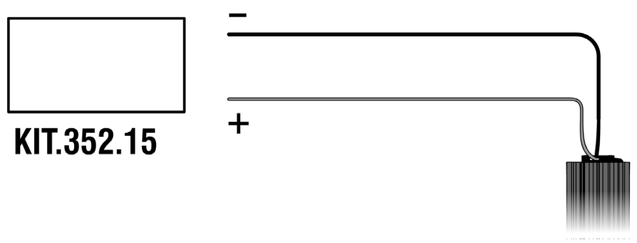


**Dimmable driver**

PUSH 1...10V

converter 350 mA

KIT.353.15

MIN 1  MAX 1

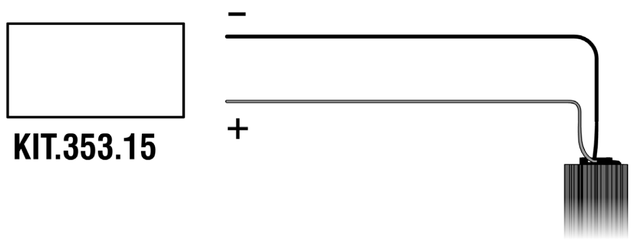


Oty srl 30030 Peseggia di Scorzè Venezia - Italy - via Spangaro 8/a tel +39(0)41 5830499 - Fax +39(0)41 5830520 www.otylight.com / e-mail: info@otylight.com