# POP WING P05

| | Watt | V | IP |
|---|---|---|---|
| PW05.200 GU4 | 35 | 12 | 20 |
| PW05.201 GU4 LED | - | 12 | 20 |

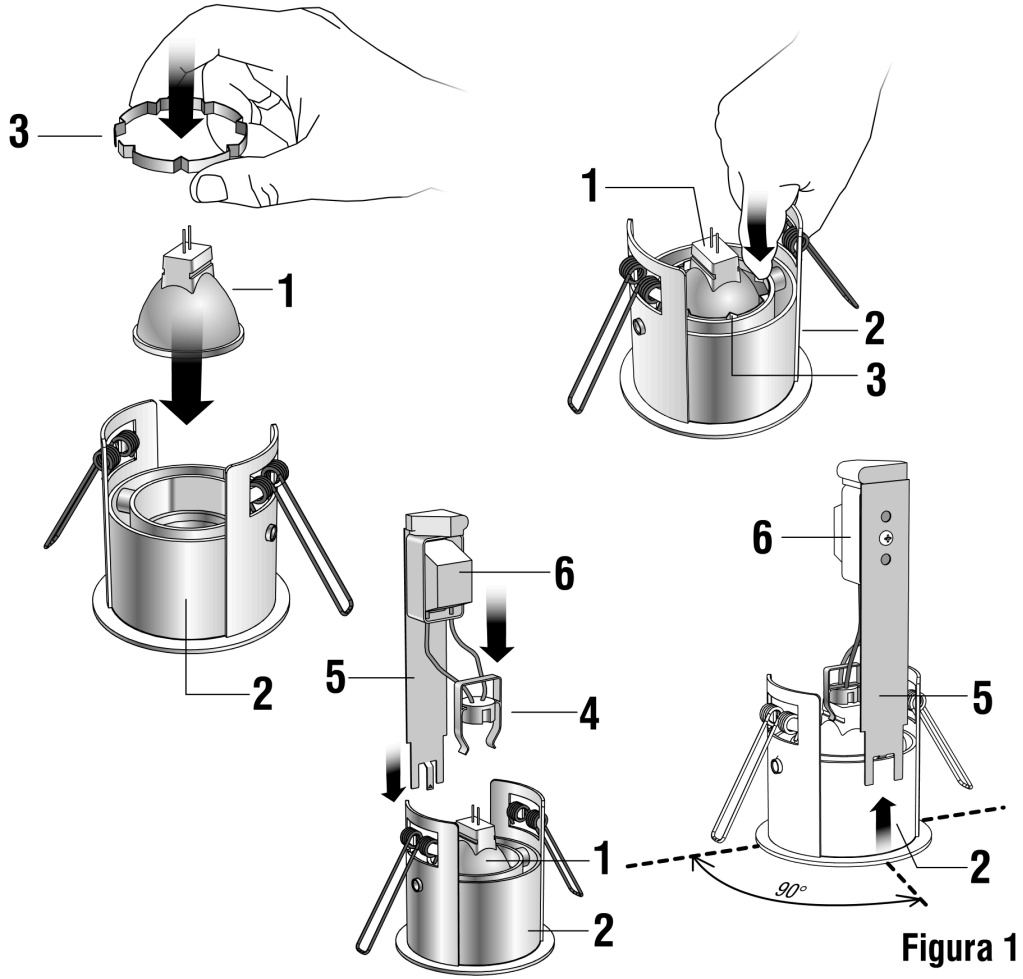


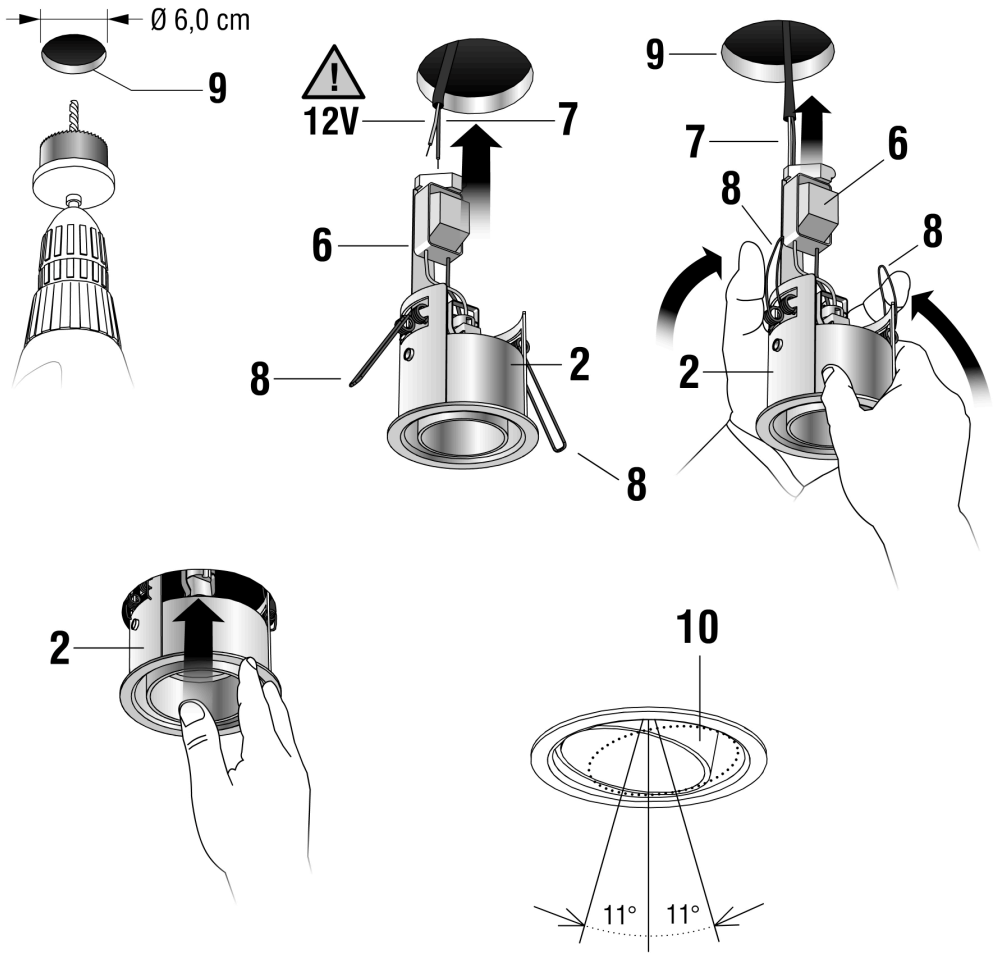


Figura 1

Inserire la lampadina **1** nel corpo lampada **2** e fissarla con la molla **3**.

Innestare il portalampade **4** alla lampadina **1**.

Inserire l'elemento di sostegno **5** del morsetto **6** posizionandolo sul bordo del corpo della lampada **2**, come indicato in **Figura 1**.

Effettuare i collegamenti dei cavi di rete **7** al morsetto **6**.

Portare le molle **8** del corpo lampada **2**, verticalmente.

Trattenere in posizione, con una sola mano, i bracci delle molle per l'inserimento all'interno del foro **9** in modo d'avere l'altra mano libera per trattenere e controllare l'inserimento della lampada completa.

Una volta impostato l'inserimento, il corpo lampada **2** entrerà nel foro con estrema facilità.

Infine regolare in inclinazione l'elemento **10**.

Put the light bulb **1** into the body of the lamp **2** and fix it with the spring **3**.

Fix the lamp holder **4** to the light bulb **1**.

Put the support **5** of the wire block **6** on the border of the body of the lamp **2** as described in **fig. 1**.

Connect the power supply wires **7** to the wire block **6**.

Put upright the springs **8** of the body of the lamp **2**.

Hold the arms of the springs with one hand only so to have the other hand free to hold and control the fitting of the whole lamp into hole **9**.

Once entered the hole with the arms of the springs, the body of the lamp **2** will enter very easily.

Incline element **10** as required.

Leuchtmittel **1** in dem Körper der Leuchte **2** einbauen und mit Feder **3** befestigen.

Die Fassung **4** zu dem Leuchtmittel **1** verbinden.

Der Träger **5** der Klemme **6** auf dem Rand des Körpers der Leuchte **2** einbauen wie im **Figur 1** bezeichnet.

Die Netzkabel **7** zu der Klemme **6** verbinden.

Die Federn **8** des Körpers der Leuchte **2** senkrecht stellen.

Die Arme der Federn nur mit einer Hand halten, so dass die andere Hand frei ist, um das Einstecken der ganze Leuchte in dem Loch **9** zu halten und regeln.

Wenn die Arme der Feder in dem Loch kaum eingesteckt sind, kann man den Körper der Leuchte **2** sehr einfach einbauen.

Genügend den Ansprüchen Element **10** beugen.

Insertar la bombilla **1** en el cuerpo de la lámpara **2** y fijarla con el muelle **3**.

Conectar el portalámpara **4** a la bombilla **1**.

Insertar el soporte **5** de la regleta **6** en el borde del cuerpo de la lámpara **2** según indicado en la **Figura 1**.

Conectar a la regleta **6** los cables de alimentación **7**.

Poner verticalmente los muelles **8** del cuerpo de la lámpara **2**.

Mantener en posición, con una sola mano, los brazos del muelle para la inserción en el interior del agujero **9** de modo que se pueda tener la otra mano libre para mantener y controlar la inserción de la lámpara completa.

Una vez embocados los brazos de los muelles en el agujero, el cuerpo de la lámpara **2** entrará muy ágilmente.

Inclinar el elemento **10** según la necesidad.

Oty srl 30030 Peseggia di Scorzè Venezia - Italy - via Spangaro 8/a tel +39(0)41 5830499 - Fax +39(0)41 5830520 www.otylight.com / e-mail: info@otylight.com