POP WING P05 LED | PW05.2XX.XX

Oty srl 30030 Peseggia di Scorzè Venezia - Italy - via Spangaro 8/a tel +39(0)41 5830520 www.otylight.com / e-mail: info@otylight.com
Oty srl 30030 Peseggia di Scorzè Venezia - Italy - via Spangaro 8/a tel +39(0)41 5830499 - Fax +39(0)41 5830520 www.otylight.com / e-mail: info@otylight.com

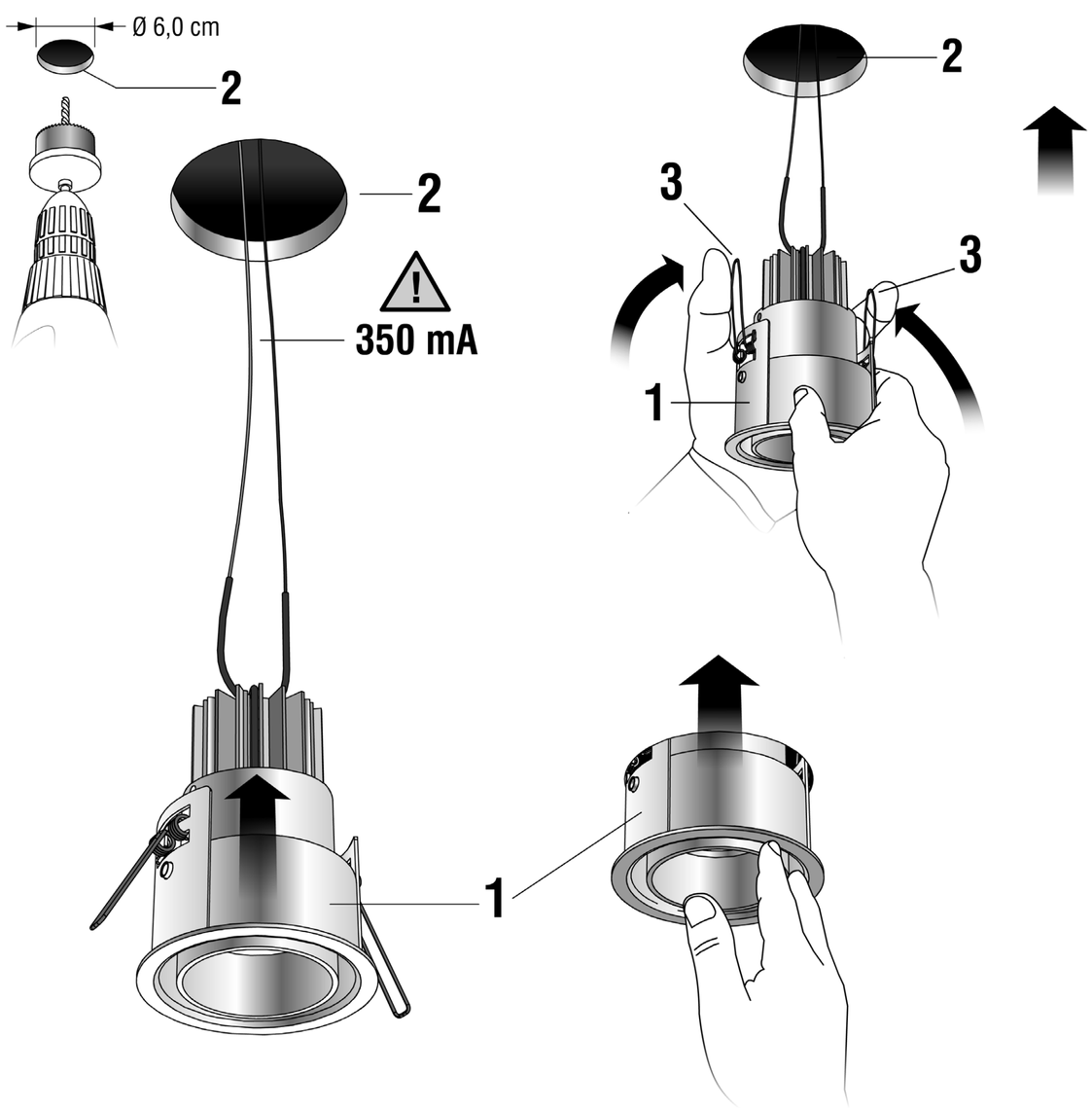

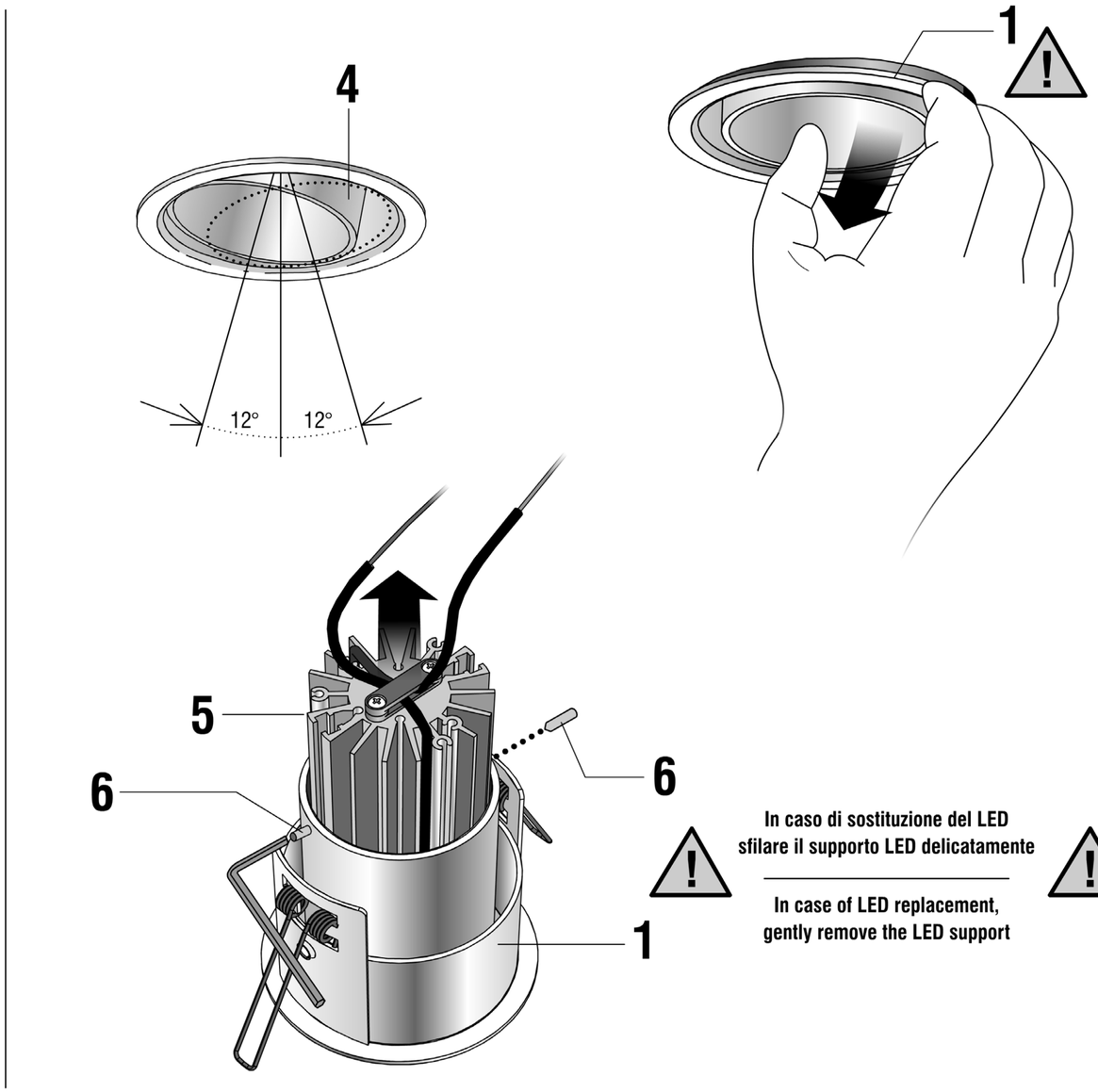

PW05.2XX.XX_4L_F

Collegare la lampada come da schema posto sul retro della scheda.

Inserire l'elemento **1** nel foro a soffitto **2** agendo sulle molle laterali **3**.

Trattenere in posizione, con una sola mano, i bracci delle molle per l'inserimento all'interno del foro **2** in modo d'avere l'altra mano libera per trattenere e controllare l'inserimento della lampada completa.

Una volta impostato l'inserimento, il corpo lampada **1** entrerà nel foro con estrema facilità.

Infine regolare in inclinazione l'elemento **4**.

Per sostituire la lampadina LED **5** estrarre l'elemento **1** dal foro a soffitto: prima gentilmente sul bordo poi estraendo la lampada con decisione.

Svitare le viti a grano laterali di fissaggio **6** con la chiavetta in dotazione, quindi sfilare la lampadina **5** dall'alto.

Inserita la nuova lampadina **5**, riavvitare le viti a grano laterali **6** sui dadi inseriti nelle scanalature del dissipatore.

Make the wiring of the lamp as described at the back page.

Put element **1** into the hole in the ceiling **3** pressing the side springs **2**.

Hold the arms of the springs with one hand only so to have the other hand free to hold and control the fitting of the whole lamp into hole **3**.

Once entered the hole with the arms of the springs, the body of the lamp **1** will enter very easily.

Incline element **4** as required.

To replace the LED light bulb **5**, remove element **1** from the hole in the ceiling: first gently the border, then strongly the lamp.

Unscrew the fixing side screws **6** with the given key, then remove the light bulb **5** from above.

Once inserted the new light bulb **5**, screw again the side screws **6** on the nuts in the channels of the cooling.

Die Angaben in der Rückseite lesen, um die Verdrahtung der Leuchte zu machen.

Auf die seitlichen Feder **2** drücken, um Element **1** in dem Loch in der Decke **3** einzubauen.

Die Arme der Federn nur mit einer Hand halten, so dass die andere Hand frei ist, um das Einstecken der ganze Leuchte in dem Loch **3** zu halten und regeln.

Wenn die Arme der Feder in dem Loch kaum eingesteckt sind, kann man den Körper der Leuchte **1** sehr einfach einbauen.

Genügend den Ansprüchen Element **4** beugen.

Um das LED Leuchtmittel **5** zu ersetzen, Element **1** vom Loch in der Decke wegnehmen: zum erst vorsichtig den Rand, dann kräftig die Leuchte.

Die seitlichen Befestigungsschrauben **6** mit dem gegebenen Schlüssel aufschrauben und dann das Leuchtmittel **5** vom oben herausziehen.

Nach dem Einbau des neuen Leuchtmittels **5**, die seitlichen Befestigungsschrauben **6** nochmals in den Schraubenmuttern, die in den Rillen der Kühlung sind, einschrauben.

Para la connexion de la lámpara observar las instrucciones en la parte de atrás.

Introducir el elemento **1** en el agujero en el techo **3** presionando los muelles laterales **2**.

Mantener en posición, con una sola mano, los brazos del muelle para la inserción en el interior del agujero **3** de modo que se pueda tener la otra mano libre para mantener y controlar la inserción de la lámpara completa.

Una vez embocados los brazos de los muelles en el agujero, el cuerpo de la lámpara **1** entrará muy ágilmente.

Inclinar el elemento **4** según la necesidad.

Para sustituir el LED **5** extraer el elemento **1** desde el agujero en el techo: primero delicadamente el borde y posteriormente la lámpara.

Desatornillar los tornillos laterales **6** con la llave suministrada y quitar la bombilla **5** de arriba.

Una vez colocada la nueva bombilla **5** volver a atornillar los tornillos **6** en las tuercas de la refrigeración de la bombilla.

Schema collegamento LED

LED wiring scheme LED Verdrahtung Schema Esquema para la conexión LED

Driver ON - OFF

converter 350 mA

KIT.350.1L

MIN 1 MAX 1

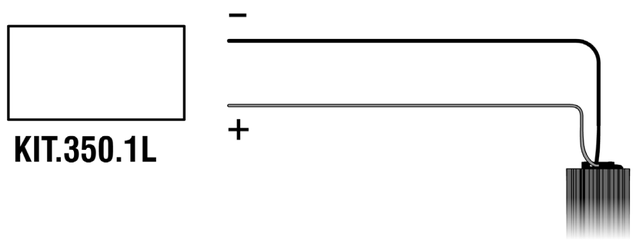

Driver ON - OFF

converter 350 mA

KIT.350.25

MIN 2 MAX 2

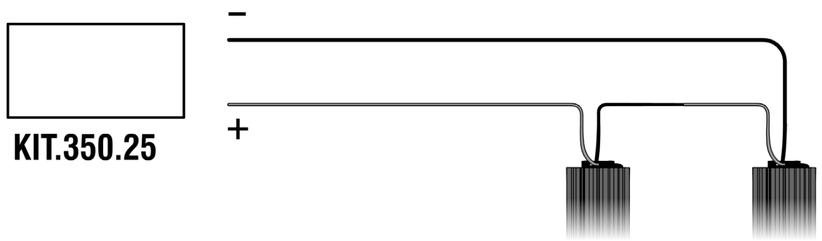

Dimmable driver

DALI PUSH 1...10V

converter 350 mA

KIT.351.40

MIN 1 MAX 3

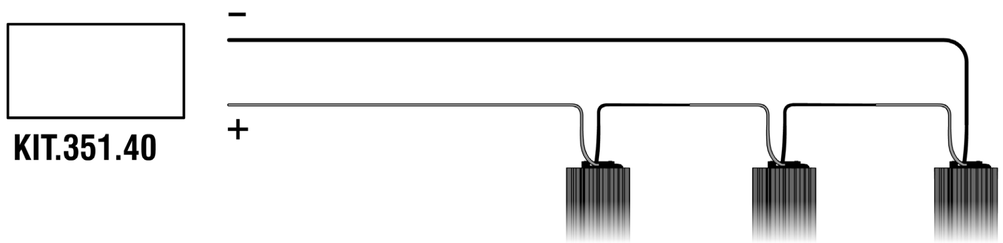

Dimmable driver

DALI

converter 350 mA

KIT.352.15

MIN 1 MAX 1

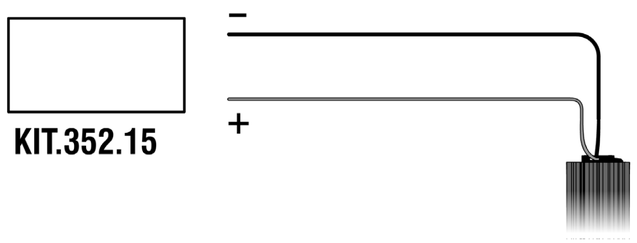

Dimmable driver

PUSH 1...10V

converter 350 mA

KIT.353.15

MIN 1 MAX 1

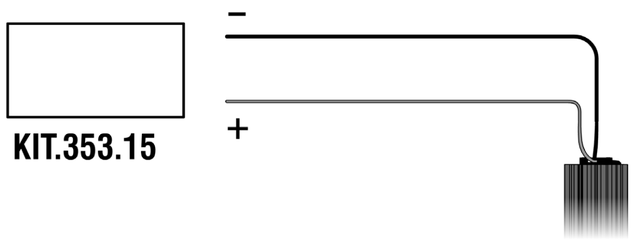

Oty srl 30030 Peseggia di Scorzè Venezia - Italy - via Spangaro 8/a tel +39(0)41 5830499 - Fax +39(0)41 5830520 www.otylight.com / e-mail: info@otylight.com