Oty srl 30030 Peseggia di Scorzè Venezia - Italy - via Spangaro 8/a tel +39(0)41 5830499 - Fax +39(0)41 5830520 www.otylight.com / e-mail: info@otylight.com

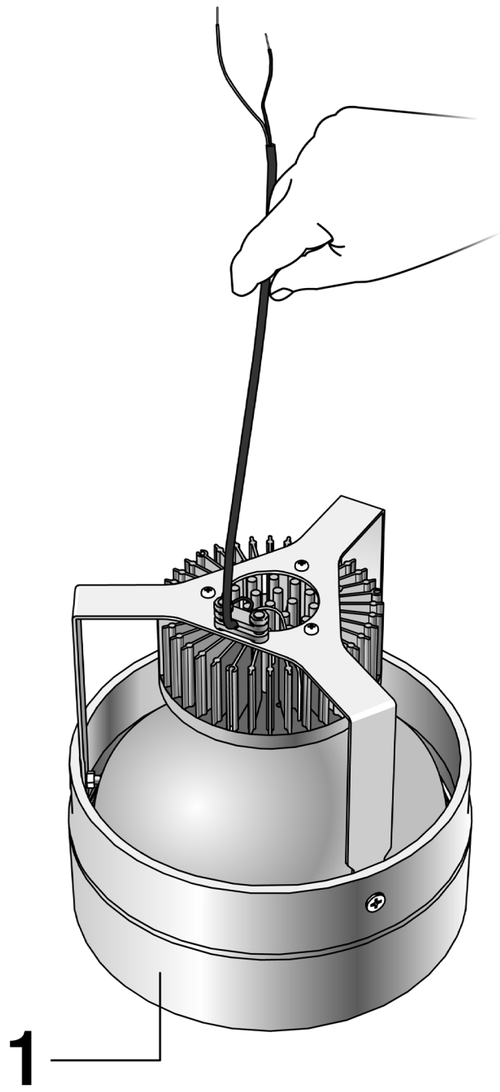

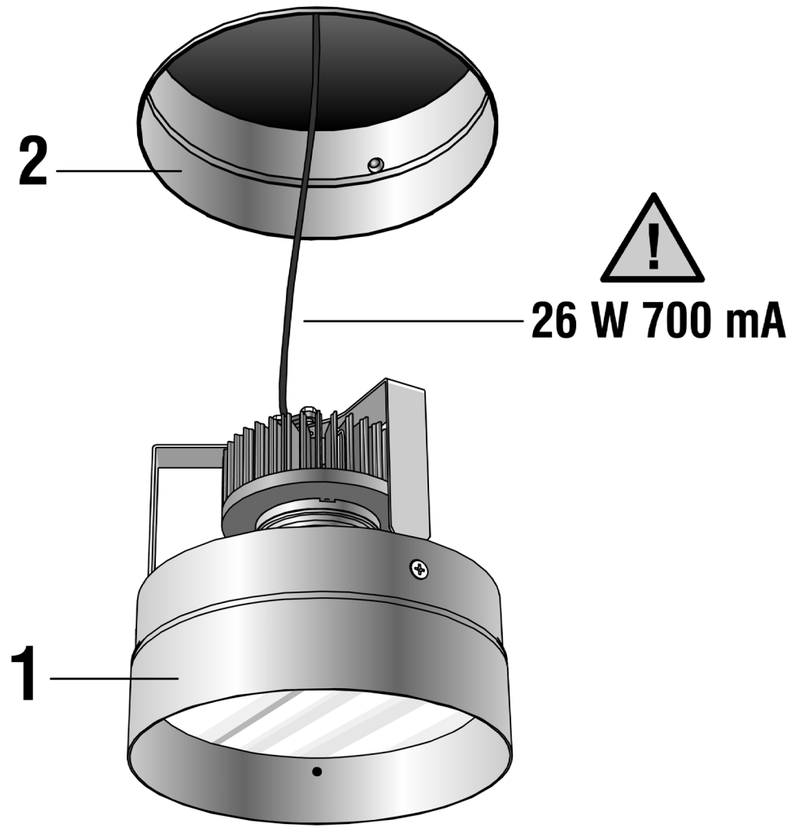

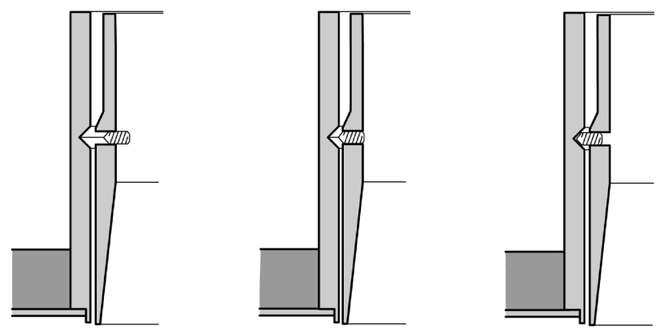

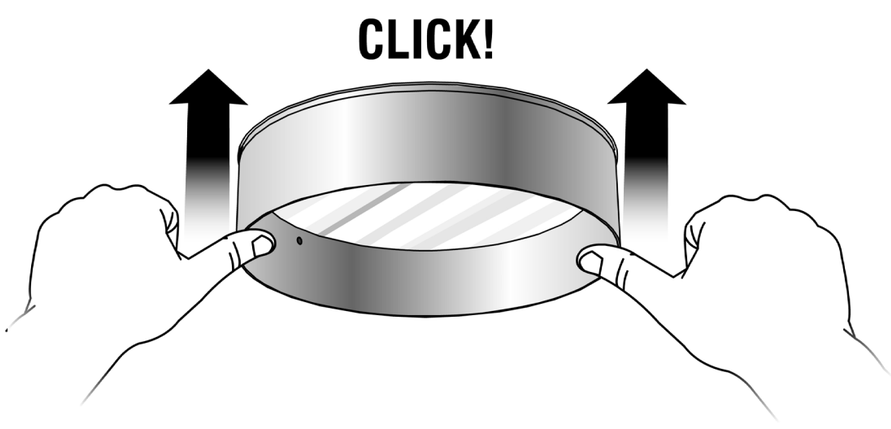

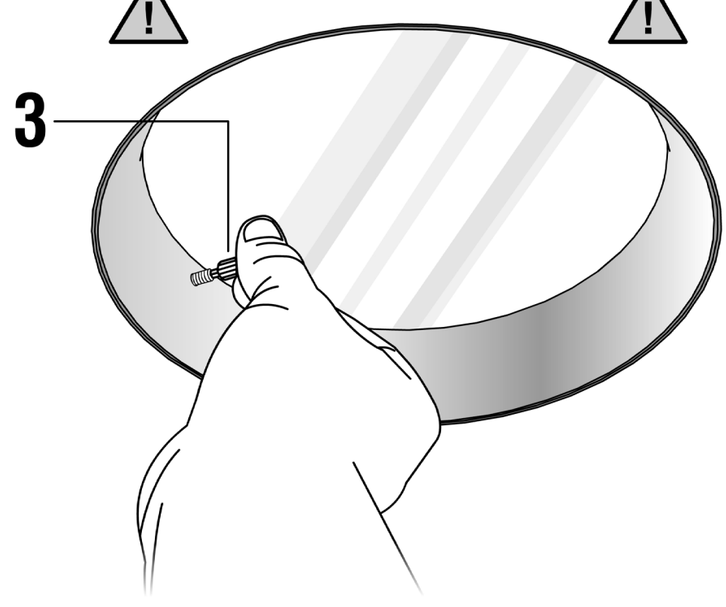

Effettuare il collegamento all'alimentatore remoto.

Inserire l'elemento **1** nel foro della predisposizione a soffitto **2** fino al click di aggancio.

Regolare la vite a grano con la chiavetta in dotazione **3** in modo che sia a filo con la superficie interna della lampada.

Make the connection to the remote gear.

Put element **1** in the hole of the housing **2** until the click coupling.

Adjust the security screw with the given little key **3** so that it will be flush with the interior surface of the lamp.

Die Verbindung an dem abgelegenen Vorschaltgerät machen.

Das Element **1** in dem Loch des Gehäuses **2** bis zum Klicken einbauen.

Die Sicherheitsschraube mit dem gegebenen kleinen Schlüssel **3** regulieren, so dass sie bündig mit der Innenfläche der Lampe sein wird.

Conectar al alimentador remoto.

Insertar el elemento **1** en el agujero de la predispuesto en el techo **2** hasta el click de enganche.

Regular el prosionero con la llave suministrada **3** de modo que esté alineada con la superficie interna de la lámpara (ver ficha adjunta)

Schema collegamento LED

LED wiring scheme LED Verdrahtung Schema Esquema para la conexión LED

Oty srl 30030 Peseggia di Scorzè Venezia - Italy - via Spangaro 8/a tel +39(0)41 5830499 - Fax +39(0)41 5830520 www.otylight.com / e-mail: info@otylight.com

Driver ON - OFF

converter 700 mA

KIT.700.1L

MIN 1 MAX 1

Dimmable driver

DALI PUSH 1...10V

converter 700 mA

KIT.701.50

MIN 1 MAX 1