POP P03 LED | 3N03.3XX.XX 4N03.3XX.XX

Oty srl 30030 Peseggia di Scorzè Venezia - Italy - via Spangaro 8/a tel +39(0)41 5830499 - Fax +39(0)41 5830520 www.otylight.com / e-mail: info@otylight.com

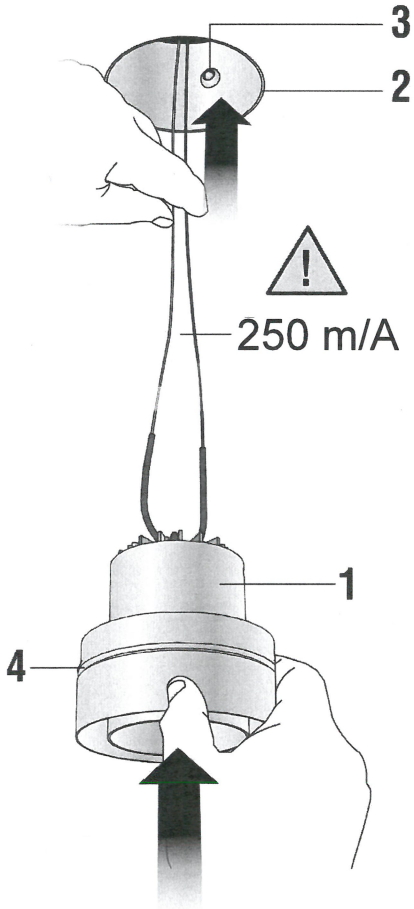

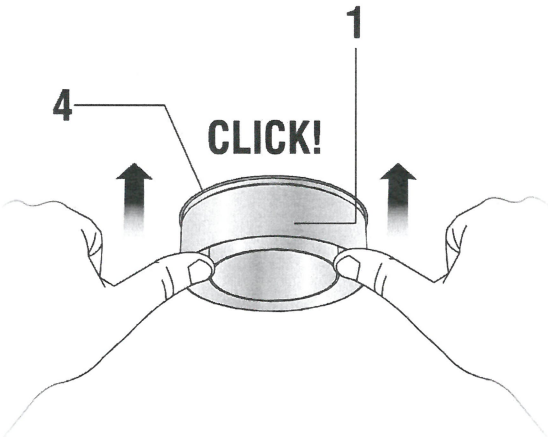

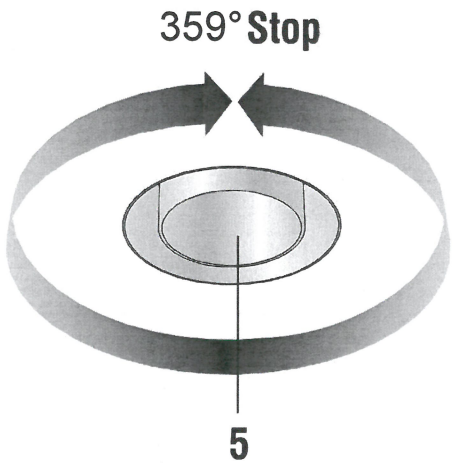

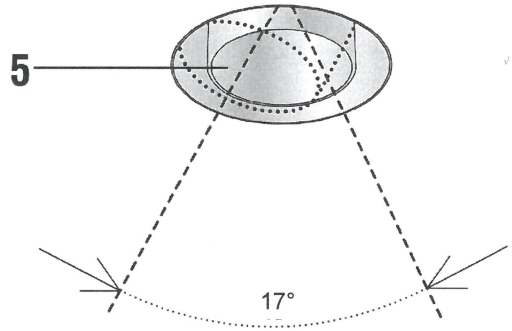

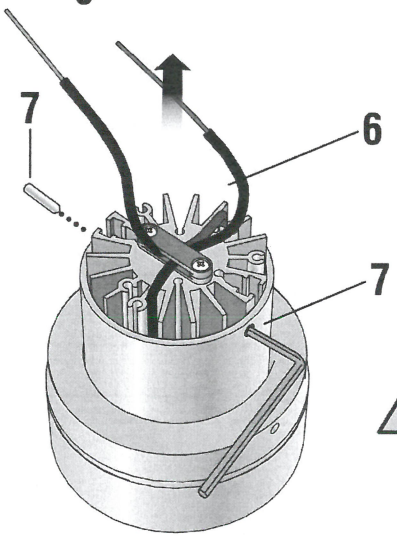

In caso di sostituzione del LED sfilare il supporto LED delicatamente

In case of LED replacement, gently remove the LED support

P03 3N03-4N03.XX_4L_F

Effettuare il collegamento come indicato nel retro della pagina.

Inserire l'elemento **1** nel foro della predisposizione a soffitto **2**.

Premere con decisione nel bordo dell'elemento **1** fino a sentire il click di aggancio, ovvero, fino a quando gli elementi a sfera **3** siano entrati nella gola **4** dell'elemento **1**.

Infine regolare l'elemento **1** e il tubo **5** secondo esigenza.

Per sostituire la lampadina led **6** svitare le viti a grano laterali di fissaggio **7**, quindi sfilare la lampadina **6** dall'alto.

Inserita la nuova lampadina, riavvitare le viti a grano laterali **7** sui dadi inseriti nelle scanalature del dissipatore.

Make the wiring as described at the back page.

Put element **1** into the housing **2** already installed in the ceiling.

Press strongly on the border of element **1** until the click coupling, which means until the spherical elements **3** of the housing will fit into the groove **4** of element **1**.

Finally adjust element **1** and the tube **5** as required.

To replace the led light bulb **6** unscrew the fixing side screws **7**, then remove the light bulb **6** from above.

Once inserted the new light bulb, screw again the side screws **7** on the nuts in the channels of the cooling.

Die Angaben in der Rückseite lesen, um die Verdrahtung zu machen.

Element **1** in dem schon in der Decke befestigten Gehäuse **2** einbauen.

Auf den Rand vom Element **1** bis zum Klicken kräftig drücken, d.h. bis die sphärischen Elementen **3** des Gehäuses die Nut **4** vom Element **1** passen .

Endlich Element **1** und Rohr **5** genügend den Ansprüchen verstellen.

Um das Led Leuchtmittel **6** zu wechseln, die seitlichen Befestigungsschrauben **7** aufschrauben; dann das Leuchtmittel **6** vom oben herausziehen.

Nach dem Einbau des neuen Leuchtmittels, die seitlichen Befestigungsschrauben **7** nochmals in den Schraubenmuttern, die in den Rillen der Kühlung sind, einschrauben.

Para la conexión observar las instrucciones en la parte de atrás.

Colocar el elemento **1** en el cajetín **2** previamente instalado en el techo.

Presionar con decisión en el borde del elemento **1** hasta oír el click de enganche, momento en el que los elementos esféricos **3** habrán entrado en el rebaje **4** del elemento **1**.

Finalmente ajustar el elemento **1** y el tubo **5** según la necesidad.

Para sustituir la bombilla **6**, desatornillar los tornillos **7** y quitar la bombilla **6** de arriba.

Una vez colocada la nueva bombilla volver a atornillar los tornillos **7** en las tuercas de la refrigeración de la bombilla.

Schema collegamento LED

LED wiring scheme LED Verdrahtung Schema Esquema para la conexión LED

Driver ON - OFF

converter 250 mA
KIT.250.1L
MIN 1 MAX 1

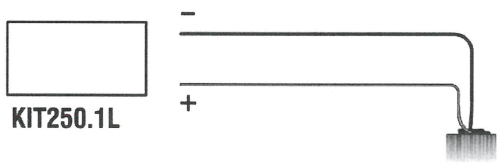

DALI PUSH 1...10V

converter 250 mA
KIT.251.28
MIN 1 MAX 2

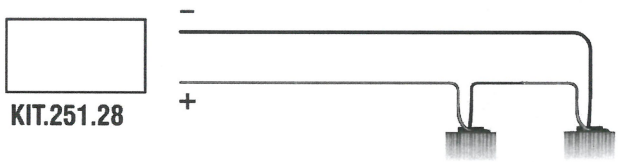

Dimmable driver

DALI

converter 250 mA
KIT.252.12
MIN 1 MAX 1

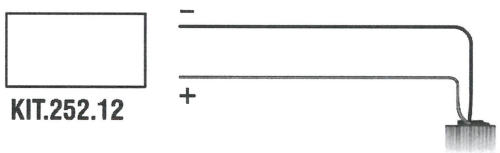

Dimmable driver

PUSH 1...10V

converter 250 mA
KIT.253.13
MIN 1 MAX 1

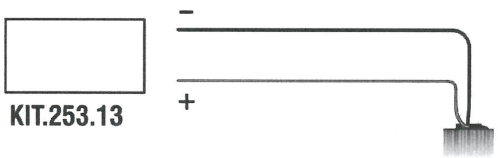

Driver IGBT - TRIAC

converter 250 mA
KIT.254.12
MIN 1 MAX 1

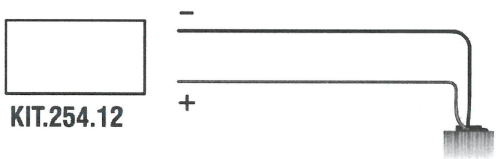

Oty srl 30030 Peseggia di Scorzè Venezia - Italy - via Spangaro 8/a tel +39(0)41 5830499 - Fax +39(0)41 5830520 www.otylight.com / e-mail: info@otylight.com