POP P40 Chandelier P40X.2XM.XX

Oty srl 30030 Peseggia di Scorzè Venezia - Italy - via Spangaro 8/a tel +39(0)41 5830520 www.otylight.com / e-mail: info@otylight.com
Fax +39(0)41 5830499

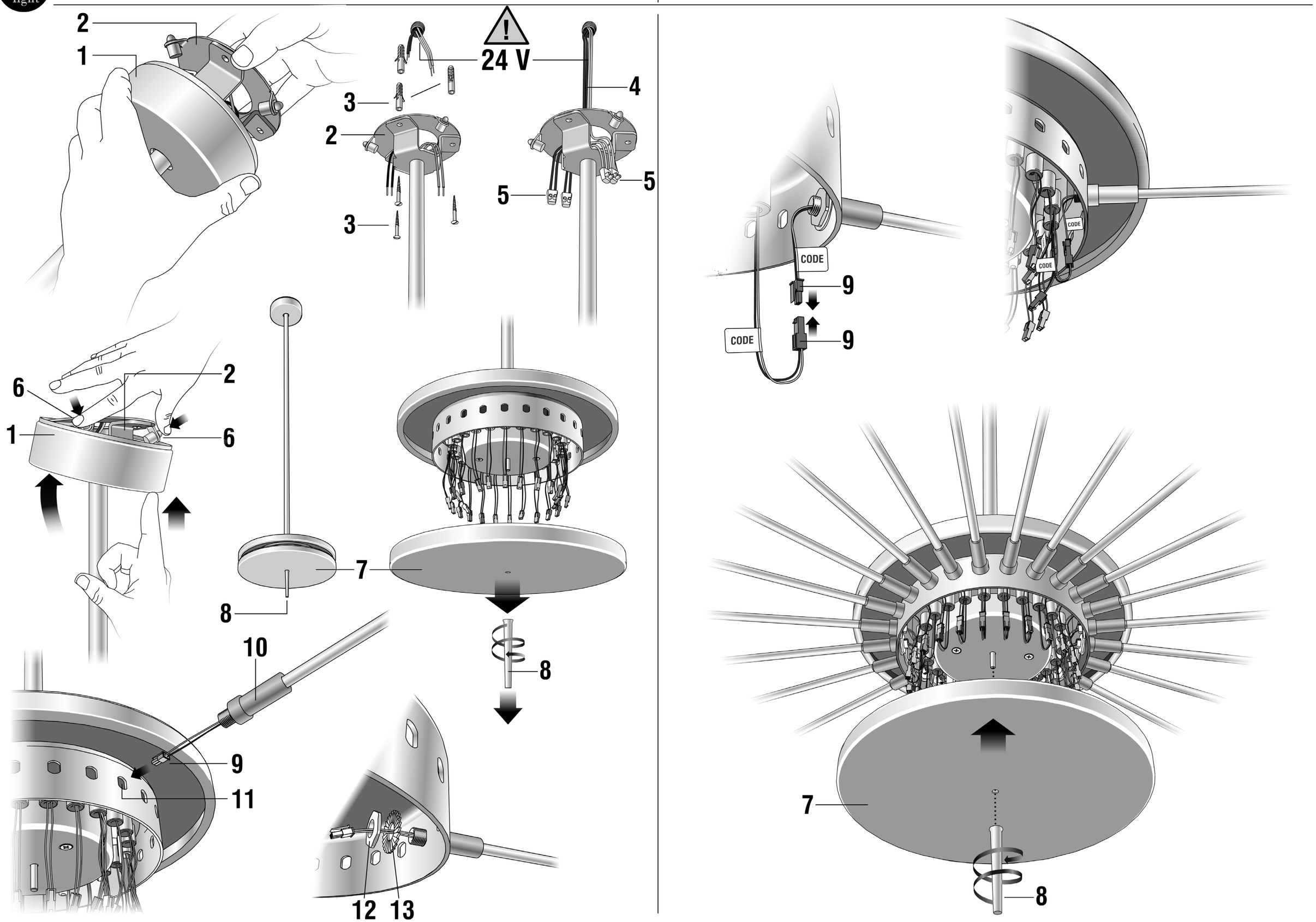

POP P40 Chandelier 250 x 95 cm | P40B.2XM.XX

Oty srl 30030 Peseggia di Scorzè Venezia - Italy - via Spangaro 8/a tel +39(0)41 5830499 - Fax +39(0)41 5830520 www.otylight.com / e-mail: info@otylight.com

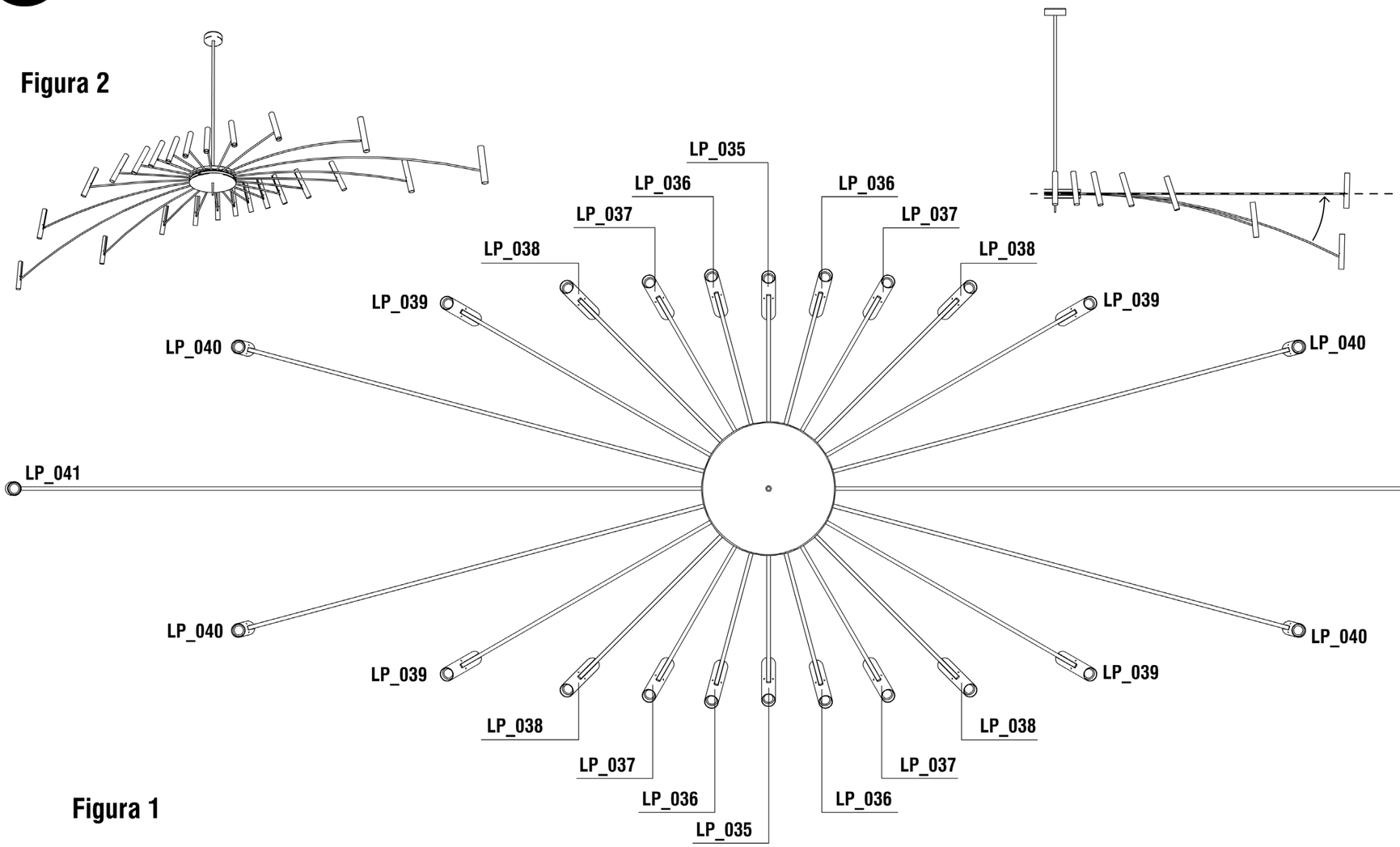

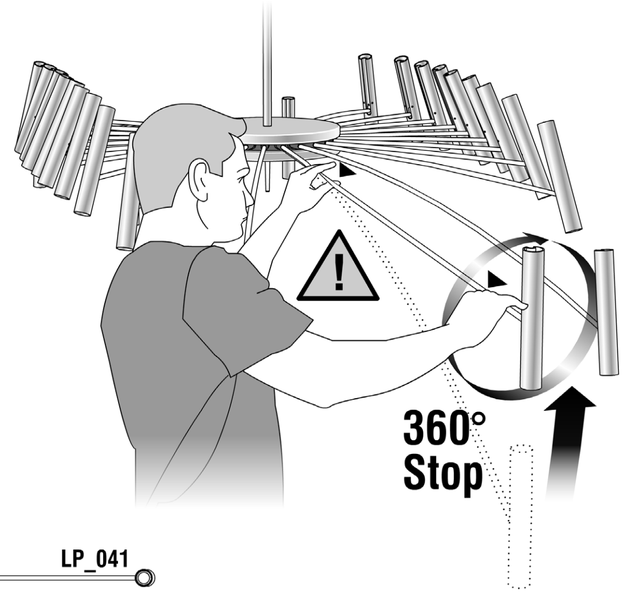

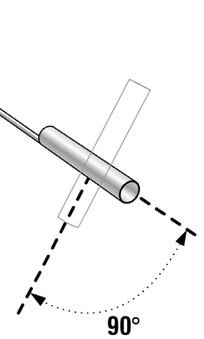

P40B.2XM.XX_4L_R

Rimuovere l'elemento di finitura **1** dal rosone **2**.

Fissare il rosone **2** a soffitto tramite viti e tasselli **3**.

Collegare i fili della lampada alla doppia alimentazione **4** mediante i morsetti **5**.

Richiudere il rosone **2** con l'elemento di finitura **1** agendo sui fermi a pressione **6**.

Smontare il piatto inferiore **7** svitando l'elemento **8**.

Inserire i connettori **9** e i giunti filettati **10** nei fori **11** corrispondenti secondo lo schema di **figura 1**.

Fissare internamente il braccetto utilizzando il dado **12** e la rondella **13**.

Unire il connettore **9** del braccetto **10** con il corrispondente del rosone identificati con la stessa sigla in etichetta (vedi **Fig.1**).

Completare il montaggio e il collegamento degli altri braccetti.

Infine riapplicare il coperchio inferiore **7** tramite l'elemento filettato **8**.

Il lampadario finale avrà la forma di **figura 2**.

Regolare in inclinazione e rotazione di ogni singolo braccio secondo esigenza.

La rotazione a 360° dello stelo deve avvenire mettendo in orizzontale lo stelo prima di ruotarlo, così da evitare di rovinare il giunto di fissaggio.

Remove element **1** from the canopy **2**.

Fix canopy **2** to the ceiling using screws and dowels **3**.

Connect the lamp wires to the double power source **4** with the wire blocks **5**.

Close again canopy **2** with element **1** touching the pressure-blocks **6**.

Remove the inferior plate **7** unscrewing element **8**.

Put connectors **9** and the threaded joints **10** into the corresponding holes **11** as described in **Fig. 1**.

Fix the bracket inside using the nut **12** and the washer **13**.

Join connector **9** of the bracket **10** with the corresponding connector of the canopy (see **Fig.1**): both are marked with the same abbreviation in their label.

Finish the installation and the connection of all the brackets.

Finally replace the inferior plate **7** screwing element **8**.

The chandelier will finally have the shape of **Fig.2**.

Incline and rotate every single bracket as required.

Put the bracket horizontally before rotating it 360° to avoid damaging the fixing joint.

Element **1** vom Baldachin **2** beseitigen.

Baldachin **2** mit Schrauben und Dübeln **3** an der Decke befestigen.

Die Kabel der Leuchte an dem doppelten Vorschaltgerät **4** mit Klemmen **5** verbinden.

Auf Drücktasten 6 wirken, um Baldachin **2** nochmals mit Element **1** zu schließen.

Element **8** aufschrauben, um den unteren Teller **7** zu beseitigen.

Die Verbinder **9** und die geschnittenen Gelenke **10** in den entsprechenden Löchern **11** stellen, wie im **Fig.1** gezeigt.

Der Arm mit Schraubenmutter **12** und Scheibe **13** innen befestigen.

Verbinder **9** des Armes **10** mit dem entsprechenden Verbinder des Baldachin verbinden (siehe **Fig.1**) :

beide sind mit derselben Abkürzung in dem Etikett gekennzeichnet.

Der Einbau und die Verbindung aller Arme beenden.

Element **8** einschrauben, um den unteren Teller **7** nochmals zu stellen.

Der Leuchter will endlich die Form von **Fig.2** haben.

Alle die Arme genügend den Ansprüchen beugen und drehen.

Bevor ein Arm 360° zu drehen, muss man ihn waagerecht stellen, um das Befestigungsgelenk nicht zu beschädigen.

Desmontar el elemento **1** del rosetón **2**.

Fijar el rosetón **2** al techo con los tornillos y tacos **3**.

Conectar los cables de la lampara a el alimentador doble **4** con las regletas **5**.

Volver a cerrar el rosetón **2** con el elemento **1** actuando los elementos de presión **6**.

Desmontar el plato inferior **7** desatornillando el elemento **8**.

Insertar los conectores **9** y las juntas con filete **10** en los correspondientes agujeros **11** , ver **Fig. 1**.

Fijar internamente el brazo mecánico con la tuerca **12** y la arandela **13**.

Juntar el conector **9** del brazo mecánico **10** con el correspondiente del rosetón (ver **Fig. 1**): los dos son señalados con la misma abreviación en la etiqueta.

Completar el montaje y la conexión de todos los brazos mecánicos.

Volver a posicionar el plato inferior **7** atornillando el elemento **8**.

La araña habrá la forma de **Fig. 2**.

Inclinar y girar cada brazo mecánico de la araña según la necesidad.

Antes girar el brazo 360° ponerlo horizontalmente para no arruinar la junta de fijacion.