Oty srl 30030 Peseggia di Scorzè Venezia - Italy - via Spangaro 8/a tel +39(0)41 5830499 - Fax +39(0)41 5830520 www.otylight.com / e-mail: info@otylight.com

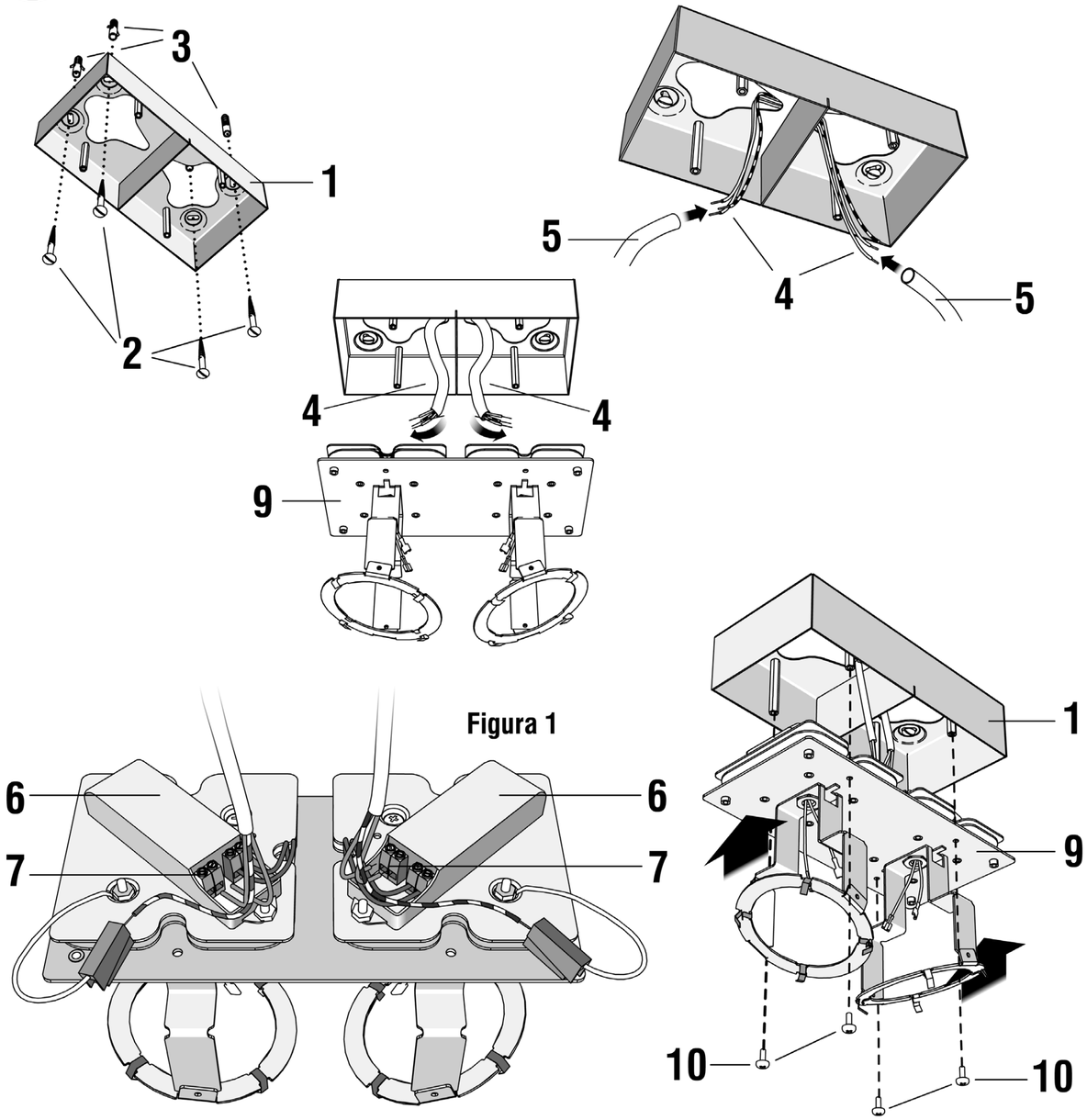

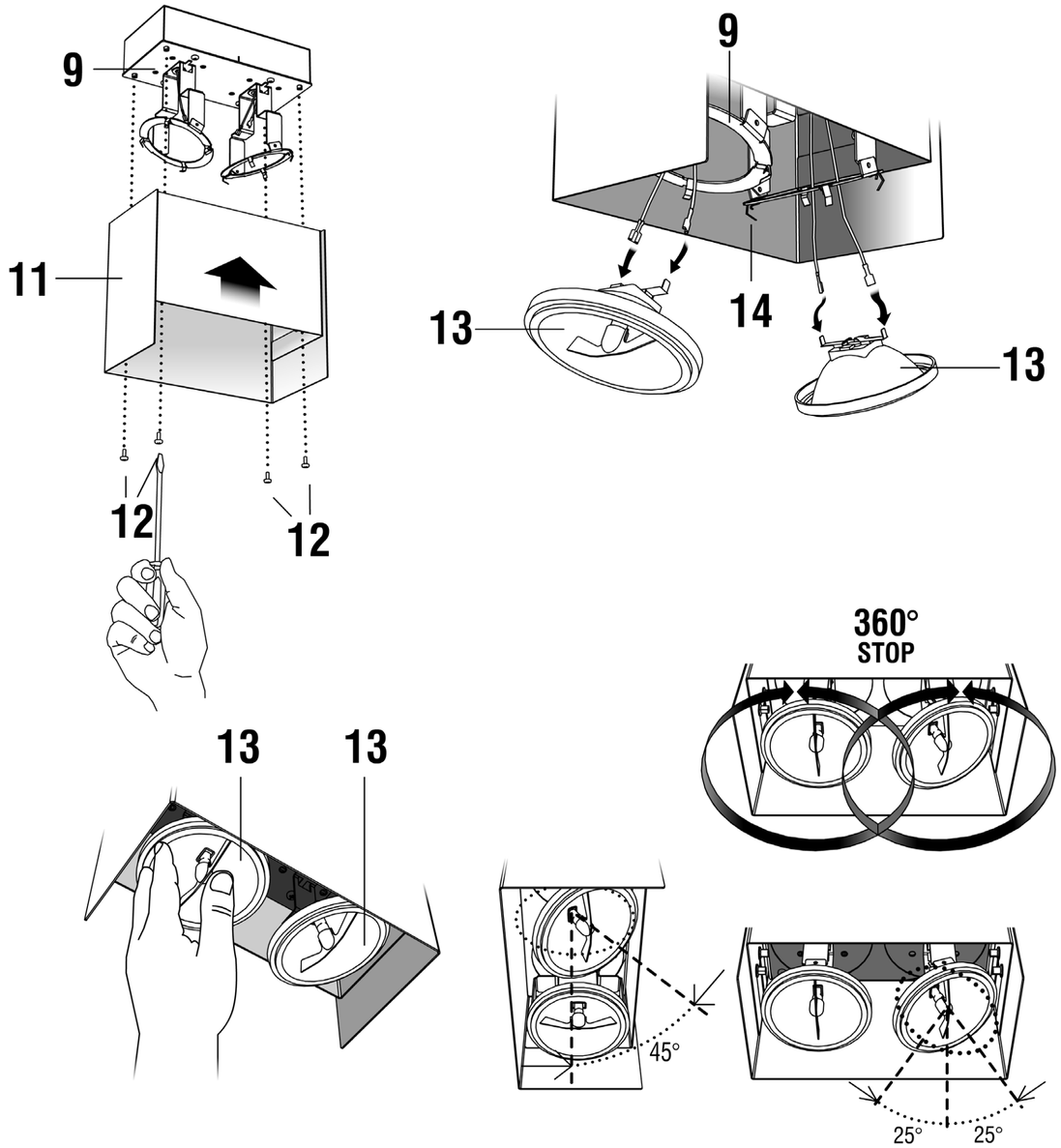

Applicare al soffitto l'elemento **1** con viti **2** e tasselli **3**.

Inserire i cavi di rete **4** nelle guaine **5** in dotazione.

Effettuare il collegamento dei cavi di rete ai morsetti **6** degli alimentatori **7,** mentre i cavi di terra inserirli nei morsetti volanti **8** come indicato in **Figura 1**.

Fissare l'elemento **9** assemblato all'elemento **1** tramite le viti **10**.

Fissare l'elemento **11** all'elemento **9** con le viti **12**.

Collegare le lampadine **13** ai terminali "fastom" dell'elemento **9**.

Inserire le lampadine **13** e agganciarle all'elemento **9** tramite le molle **14**.

Orientare secondo esigenza le lampade **13** in rotazione e inclinazione.

Fix element **1** to the ceiling with screws **2** and dowels **3**.

Insert the power supply wires **4** in the protection sheathings **5**.

Connect the power supply wires to the wire blocks **6** of the ballasts **7** and connect the earth cables to the free-hanging wire blocks **8** as described in **fig. 1**.

Fix element **9** to element **1** with screws **10** .

Fix element **11** to element **9** with screws **12** .

Connect the light bulbs **13** to the "fastom" terminals of element **9**.

Put the light bulbs **13** and couple them up to element **9** with the springs **14** .

Finally adjust (rotate and incline) the light bulbs **13** as required.

Element **1** mit Schrauben **2** und Dübeln **3** an der Decke befestigen.

Die Netzkabel **4** in den Schutzmänteln **5** stecken.

Die Netzkabel an den Klemmen **6** der Vorschaltgeräte **7** verbinden und die Erdungskabel an den beweglichen Klemmen **8** verbinden, wie im **Figur 1** bezeichnet.

Element **9** mit Schrauben **10** an Element **1** befestigen.

Element **11** mit Schrauben **12** an Element **9** befestigen.

Die Glühbirnen **13** an den "fastom" Kabelschuhen des Gerätes **9** verbinden.

Die Glühbirnen **13** setzen und sie mit den Federn **14** an Element **9** anhängen.

Endlich genügend den Ansprüchen die Glühbirnen **13** regulieren (drehen und beugen).

Aplicar al techo el elemento **1** con los tornillos **2** y tacos **3**.

Insertar los cables de red **4** en las fundas **5** suministradas.

Conectar los cables de red a las regletas **6** de los alimentadores **7** mientras los cables de tierra deben conectarse en las regletas aéreas **8** según lo indicado en la **Figura 1**.

Fijar el elemento **9** montado al elemento **1** con los tornillos **10**.

Fijar el elemento **11** al elemento **9** con los tornillos **12**.

Conectar las bombillas **13** a los terminales "fastom" del elemento **9**.

Insertar las las bombillas **13** y engancharlas al elemento **9** con los muelles **14**.

Orientar según la necesidad las bombillas **13** en rotación e inclinación.