TIM T32 LED | T32.6XX.XX

Oty srl 30030 Peseggia di Scorzè Venezia - Italy - via Spangaro 8/a tel +39(0)41 5830499 - Fax +39(0)41 5830520 www.otylight.com / e-mail: info@otylight.com

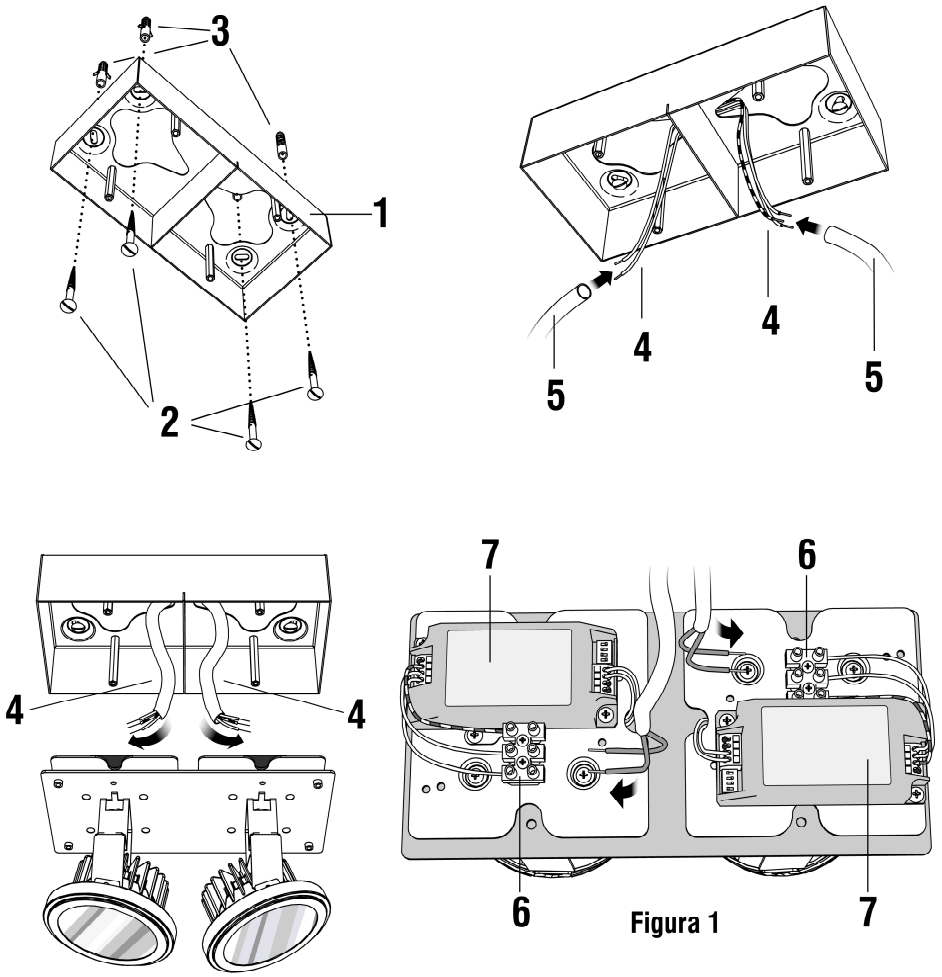

Figura 1

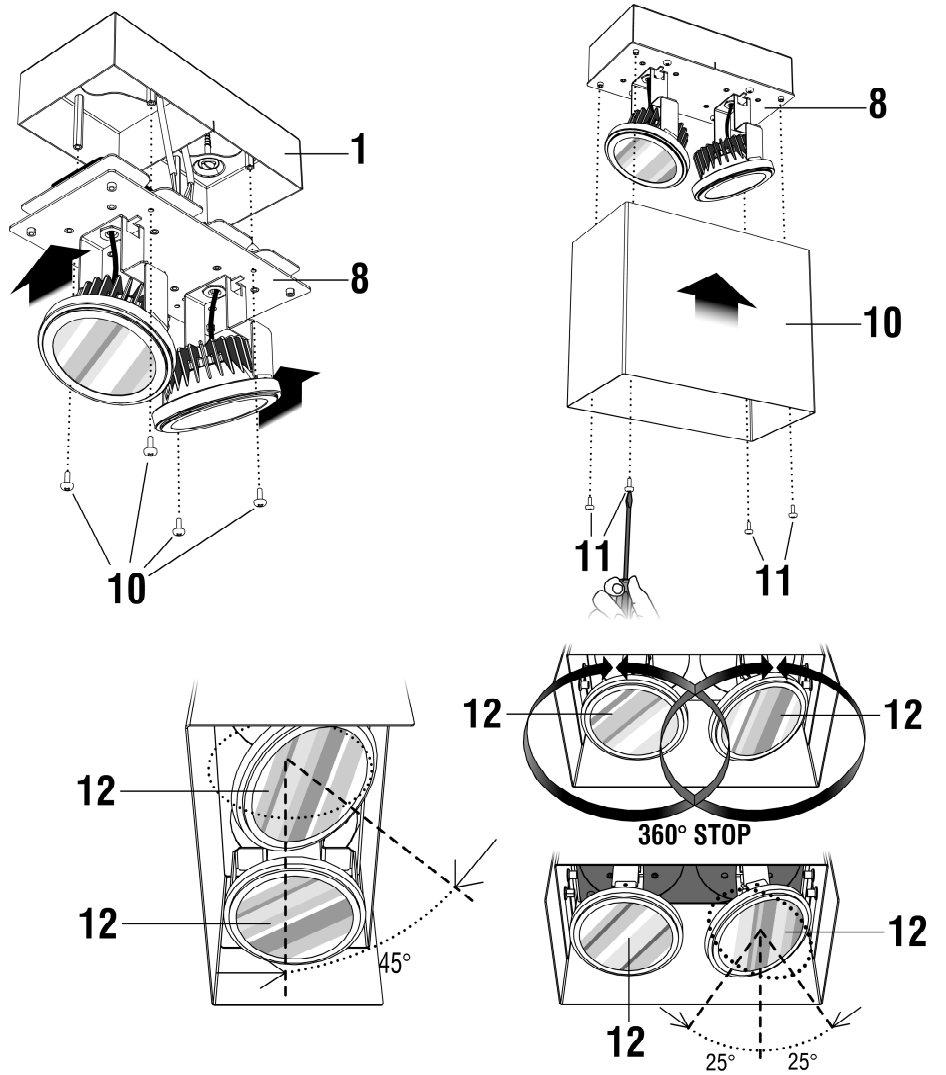

Applicare al soffitto l'elemento **1** con viti **2** e tasselli **3**.

Inserire i cavi di rete **4** nelle guaine **5** in dotazione.

Effettuare il collegamento dei cavi di rete ai morsetti **6** collegati agli alimentatori **7**, come indicato in **Figura 1**.

Fissare l'elemento **8** assemblato all'elemento **1** tramite le viti **9**.

Fissare l'elemento **10** all'elemento **8** con le viti **11**.

Orientare secondo esigenza le lampade **12** in rotazione e inclinazione.

Fix element **1** to the ceiling with screws **2** and dowels **3**.

Insert the power supply wires **4** in the protection sheathings **5**.

Connect the power supply wires to the wire blocks **6** plugged into the ballasts **7**, as described in **fig. 1**.

Fix element **8** to element **1** with screws **9**.

Fix element **10** to element **8** with screws **11** .

Finally adjust (rotate and incline) the light bulbs **12** as required.

Element **1** mit Schrauben **2** und Dübeln **3** an der Decke befestigen.

Die Netzkabel **4** in den Schutzmänteln **5** stecken.

Die Netzkabel an den Klemmen **6** des Vorschaltgerätes **7** verbinden (siehe abbildung 1).

Element **8** mit Schrauben **9** an Element **1** befestigen.

Element **10** mit Schrauben **11** an Element **8** befestigen.

Endlich genügend den Ansprüchen die Glühbirnen **12** regulieren (drehen und beugen).

Aplicar en el techo el elemento **1** con los tornillos **2** y tacos **3**.

Insertar los cables de red **4** en las fundas **5** suministradas.

Conectar los cables de red a las regletas **6** del alimentador **7**, según la **Figura 1**.

Fijar el elemento **8** montado al elemento **1** con los tornillos **9**.

Fijar el elemento **10** al elemento **8** con los tornillos **11**.

Ajustar según sea necesario las bombillas **12** con una rotación y una inclinación.